10.420

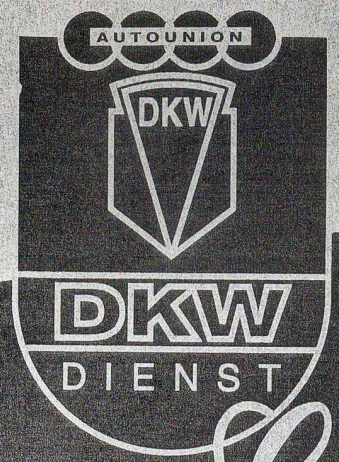

DKW

Ersatzteile-Liste

48

SB 500 normal und SB 500 Luxus Modell 1936

Nachtrag
zu Ersatzteile-Liste 48

Ed. Karel KOTZIAN
Bohmen 160/247 21 Kravsko
ICO 651 94 998
Tel. 0455 62 20 74
Mobil 0604 85 375

AUTO UNION

DKW

Ersatzteil-Liste

48

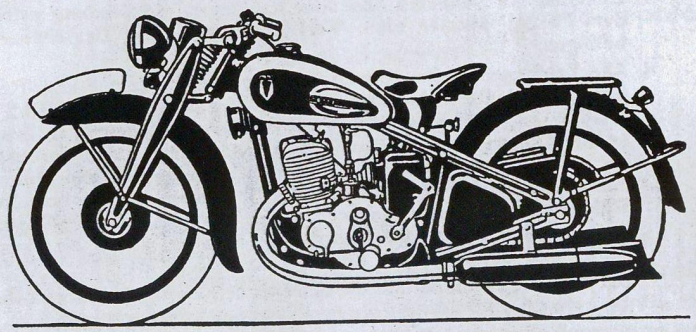

SB 500 normal und SB 500 Luxus
Modell 1936

AUTO UNION A-G

Abt. DKW-Kundendienst u. Ersatzteile
Chemnitz, Postschließfach 843

6413

OTTO GERBER, CHEMNITZ.

Vorbemerkungen

zum DKW-Ersatzteil-Katalog Nr. 48

Bei Bestellungen von Ersatzteilen aus dem vorliegenden Ersatzteil-Katalog bitten wir, jeweils folgende Einzelheiten anzugeben resp. zu beachten:

1. Sämtliche Zuschriften, welche sich auf Ersatzteile und Ersatzteile-reparaturen beziehen, ausdrücklich an **AUTO UNION A-G, Abt. „DKW-Kundendienst u. Ersatzteile", Chemnitz,** Postschließfach 843, richten.
2. **Die Motor- und Fahrgestell-Nummer.**
3. Die gewünschte Stückzahl.
4. Genaue Angabe der Bestellnummer, beispielsweise:

   3 Stück 41492
   2 Stück 160688
5. Die Art des Versandes, ob als Muster ohne Wert, Postpaket, Eilboten, Frachtgut, Eilgut, Expreß, Flugpost usw.
6. Genaue Adresse mit genauer postalischer Bezeichnung des Wohnortes, da sonst Verzögerungen nicht zu vermeiden sind.
7. Bei Einsendung von instandzusetzenden Teilen an die betr. Stücke Etiketten mit genauem Absender anhängen, die Sendung avisieren, dem Pakete, Muster ohne Wert usw. immer ein Begleitschreiben beifügen.
8. Alle Zahlungen (selbstverständlich nur für Ersatzteile und -Reparaturen) auf das **Postscheck-Konto Leipzig Nr. 8285 der AUTO UNION A-G, Abt. DKW-Kundendienst u. Ersatzteile, Chemnitz,** Postschließfach 843. Liegt keine Vorauskasse vor, erfolgt aus technischen Gründen unweigerlich und ohne Ausnahme Zusendung per Nachnahme. Wir können hiervon beim besten Willen nicht abgehen, da unsere Ersatzteile- und Ersatzteile-Reparatur-Abteilung bei der großen Anzahl der Kunden, die in die Tausende geht, nicht Sonderkonten führen kann.
9. Bei Rückfragen immer auf die betreffende Komm.-Nr. Bezug nehmen.
10. Ist die Rückgabe der uns als Muster eingeschickten Teile erwünscht, so muß dies ausdrücklich im Brief und durch Anhängezettel am Teil selbst vermerkt werden. Alte Teile bewahren wir nicht auf. Wir übergeben diese sofort ohne Unterschied und ohne Gutschrift unserem Schrott-Lager.
11. Wünschen Sie einzelne Gehäusehälften, so ist es zweckmäßig, wenn Sie uns zum Anpassen die dazugehörige andere, noch gute Gehäusehälfte mit Anhängezettel, aus dem ersichtlich ist, welche Hälfte Sie ersetzt haben wollen, übersenden.
12. Auch auf die Paket-, Muster ohne Wertsendungen usw. den Vermerk vorschreiben: Abt. DKW-Kundendienst u. Ersatzteile.
13. Beispiel einer telegraphischen Bestellung:

    autounion chemnitz bernd-rosemeyer-straße
    „Eilpostet drei Stück 7091a zwei Stück 160690"
    (folgt **genaue** Adresse des Bestellers).

14. Bei Beanstandungen, welche innerhalb 8 Tagen, vom Empfange ab gerechnet, gemacht sein müssen, ist der Packzettel mit einzulegen.
15. Erfüllungsort für Zahlung und Lieferung: Chemnitz.
16. Für den Buchhaltungsverkehr mit der Kundendienst-, Ersatzteile-, Zubehör- und Reparatur-Abteilung, beispielsweise für Verbuchung von Gutschriften, Belastungen usw. usw. ist stets der Abteilungsvermerk: DKW-Ersatzteile-Buchhaltung anzugeben. Bei allen Beantwortungen unserer Briefe wollen Sie in Ihren Antworten das von uns rechts eingesetzte Abteilungs- und Diktatzeichen anführen. Sie erleichtern uns dadurch die Erledigung Ihrer Angelegenheiten, und wir geben die Gewähr für eine schnelle Beantwortung Ihrer An- und Rückfragen.
17. Sämtliche Preise verstehen sich ab Chemnitz, Bernd-Rosemeyer-Straße und ausschließlich Verpackung, auf Grund unserer allgemeinen Bedingungen für Reparaturen, Ersatzteil- und Zubehör-Lieferungen.
18. Ersatzteile an Privatpersonen liefern wir nicht; wir überweisen diesbezügliche Anfragen an die zuständigen General-Depots resp. Händler.

Unsere Anschriften für Ersatzteile- u. Erzatzteile-Reparatur-Bestellungen:

Briefe, Post- und Eilpostsendungen:

AUTO UNION A-G
Abt. DKW-Kundendienst u. Ersatzteile
Chemnitz, Postschließfach 843

Expreß-Sendungen: **Chemnitz-Hauptbahnhof**
Fracht- und Eilfrachtsendungen: **Chemnitz-Süd,** Anschlußgleis I
Telegramme: **autounion chemnitz bernd-rosemeyer-straße**

Zahlungen nur an das Postscheck-Konto Leipzig Nr. 8285 der AUTO UNION A-G, Abt. DKW-Kundendienst u. Ersatzteile Chemnitz, Postschließfach 843

Fernruf: **Amt Chemnitz Nr. 52201**
(Abt. DKW-Kundendienst u. Ersatzteile verlangen)

Achtung!

Ersatzteile-Bestellungen getrennt aufgeben. Nicht mit anderen Briefen. — Die alten zu ersetzenden Teile möglichst immer als Muster mit einsenden.

Kurbelgehäuse

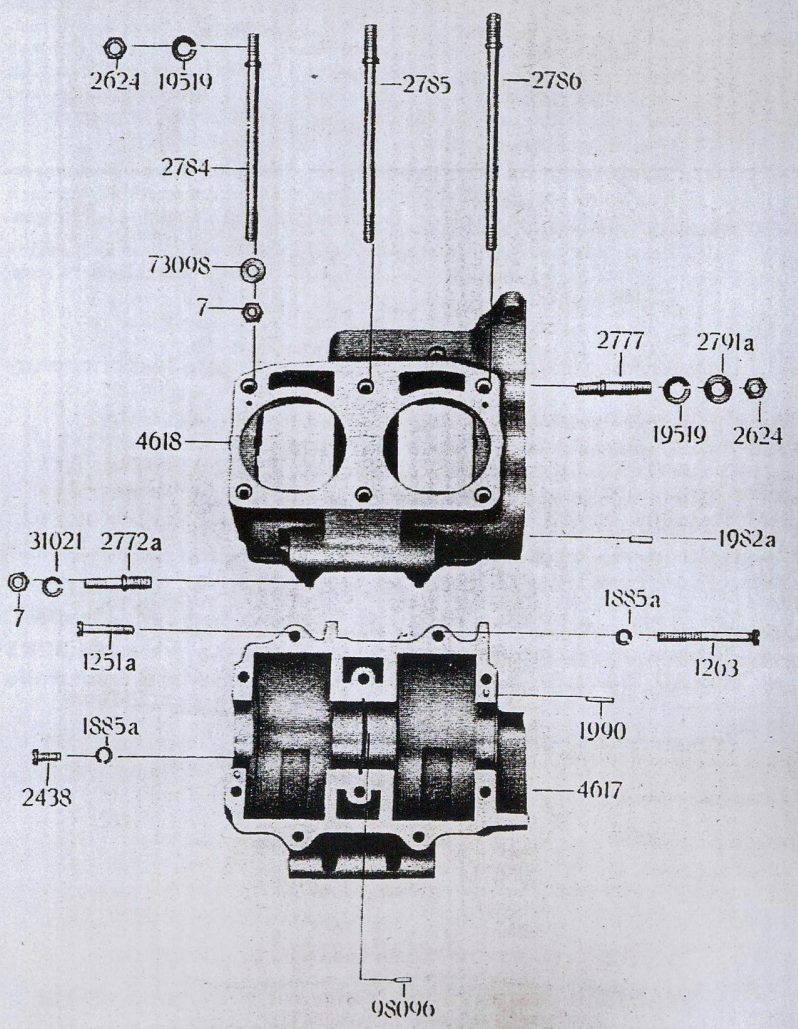

Kurbelgehäuse

Ersatzt.-Nr.	Gegenstand	Stückzahl	Bem.
7	Mutter M 8×1 zu 2772a, 2784/5/6 je 2×	8	
1251a	Linsenkopfschraube 7 ∅ × 39,5 zu 4619	1	
1263	Linsenkopfschraube 7 ∅ × 74,5 zu 4619	1	
1885a	Federring 7,5×11,5×2 zu Lagerflansch zu 1263/1251a u. 2438	13	
1982a	Paßstift 6×16 Din 7 2× für Getr. Anschl., 1× für Kuppl.-Deckel	3	
1990	Zylinderstift 4×20 für Teilfläche	2	
1990	Zylinderstift 4×20 im Gehäuse	2	
2438	Zylinderschraube zu Lagerflansch	11	
2624	Sechskantmutter 8 hoch 6× für Zyl.-Befestig., 4× für Getr.-Befestig.	10	
2772a	Stehbolzen für Gehäuse 8 ∅ und 10 ∅ × 50,5 . .	2	
2777	Befestig.-Bolzen für Getriebe 10×55	4	
2784	Gehäusebolzen 8 ∅ und 10 ∅ × 158	3	
2785	Gehäusebolzen 8 ∅ und 10 ∅ × 174	2	
2786	Gehäusebolzen 8 ∅ und 10 ∅ × 185	1	
2791a	Unterlegscheibe zu Stehbolzen für Getr.-Befestig. 20×10,5	4	
4617	Gehäuse-Unterteil . . . . . } wird nur kpl. unter Nr. 4619 geliefert	1	
4618	Gehäuse-Oberteil . . . . . } wird nur kpl. unter Nr. 4619 geliefert	1	
4619	Gehäuse kompl. (ohne Abbildung)	1	
19519	Federring 10,5 Din 127 6× für Zyl.-Befestig., 4× für Getr.-Befestig. (neue Nr. 2741a)	10	
31021	Federring 8,5 Din 127 zu 2772a (neue Nr. 2736a) . .	2	
73098	Unterlegscheibe für Gehäusebolzen B 8,3 Krk. 143 .	6	
98096	Arretierstift zu Mittellager	1	

Gruppe: Motor Tafel 2

Zylinder, Kolben, Kurbelwelle

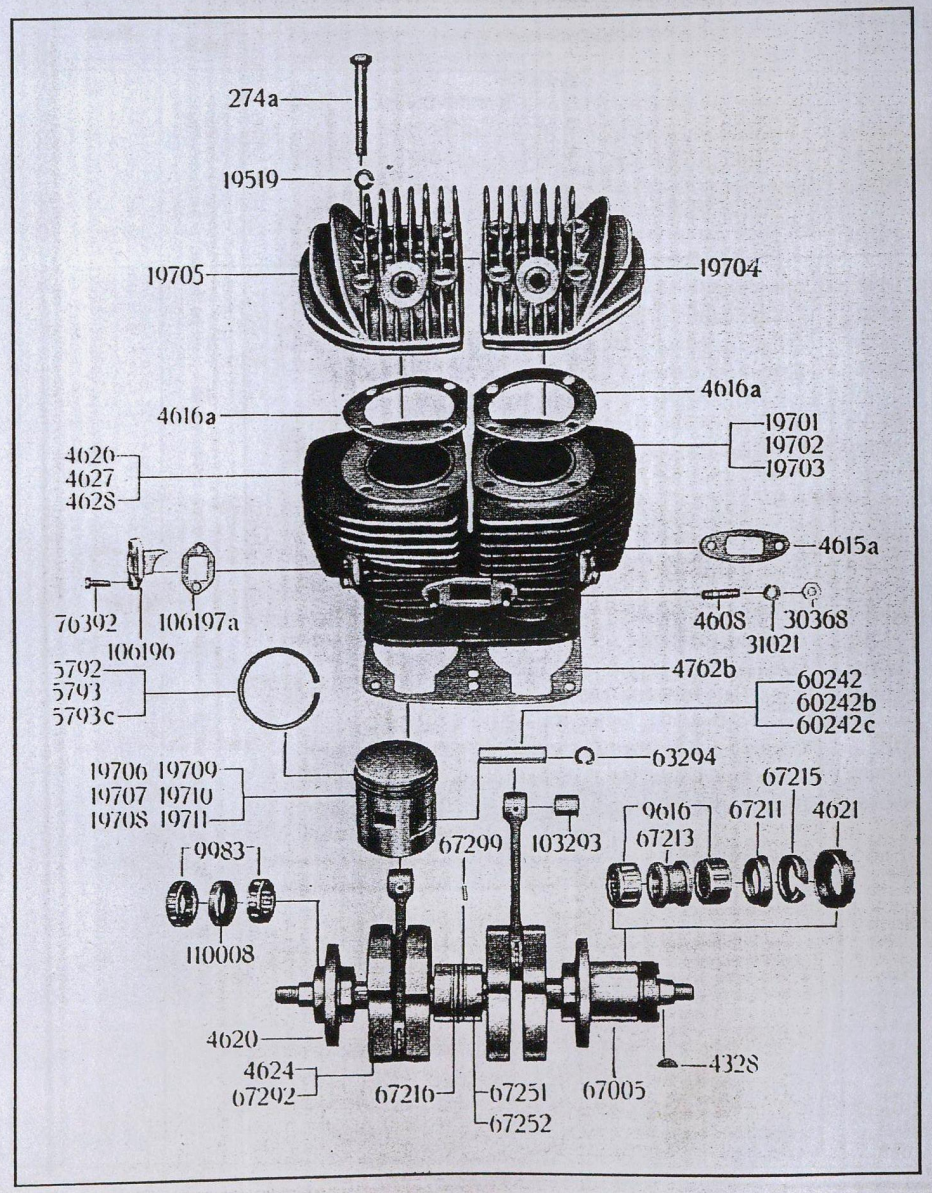

Gruppe: Motor Tafel 2

Zylinder, Kolben, Kurbelwelle

Ersatzt.-Nr.	Gegenstand	Stückzahl	Bem.
	Zylinder		
274a	Sechskantschraube für Zylinderkopf M 10×80 Din 931, s. Nr. 30645	8	
4608	Stiftschraube für Vergaser M 8×20 Din 939	2	
4615a	Vergaserdichtung (Reinz)	1	
4616a	Dichtung für Zylinderkopf (Reinz)	2	
4626	Zylinderkörper 68 Bohrung	1	
4627	Zylinderkörper 68,5 Bohrung	1	
4628	Zylinderkörper 69 Bohrung	1	aus-geschliffen
4645	Zylinderkörper 68,25 Bohrung	1	
4646	Zylinderkörper 68,75 Bohrung	1	
4762b	Zylinderdichtung (Papier)	1	
19519	Federring 10,5 Din 127 zu 274a (neue Nr. 2741a)	8	
19701	Zylinder kompl. 68 Bohrung	1	
19702	Zylinder kompl. 68,5 Bohrung	1	
19703	Zylinder kompl. 69 Bohrung	1	aus-geschliffen
19703	Zylinder kompl. 68,25 Bohrung	1	
19703b	Zylinder kompl. 68,75 Bohrung	1	
19704	Zylinderkopf rechts	1	
19705	Zylinderkopf links	1	
30368	Mutter M 8 Din 934 zu 4608 (neue Nr. 30236)	2	
31021	Federring 8,5 Din 127 zu 4608 (neue Nr 2736a)	2	
76392	Sechskantschraube M 6×18 Kr. 551 zu 106196	8	
106196	Deckel für Überströmkanal	4	
106197a	Dichtung zu 106196 (Reinz)	4	
	Kolben, Kurbelwelle		
4328	Scheibenfeder 19×7,5×5	6	
4620	Lagerflansch (Antriebsseite)	1	
4621	Gewindekappe für Lagerflansch (Luma-Seite)	1	
4624	Kurbelwelle kompl. mit Lager und Flanschen	1	
5792	Kolbenring 68 ∅ × 2,5	6	
5793	Kolbenring 68,5 ∅ × 2,5	6	für
5793c	Kolbenring 69 ∅ × 2,5	6	ausgeschl.
5793h	Kolbenring 68,25 ∅ × 2,5	6	Zylinder
5793i	Kolbenring 68,75 ∅ × 2,5	6	
9616	Rollenkäfig mit Rollen 7×14, s. Nr. 9654a	2	
9983	Rollenkäfig mit Rollen 7×7	2	
19706	Kolben 68 ∅	1	
19707	Kolben 68,5 ∅	1	
19708	Kolben 69 ∅ für ausgeschl. Zylinder	1	rechts
19708a	Kolben 68,25 ∅	1	
19708b	Kolben 68,75 ∅	1	
19709	Kolben 68 ∅	1	
19710	Kolben 68,5 ∅	1	
19711	Kolben 69 ∅ für ausgeschl. Zylinder	1	links
19711a	Kolben 68,25 ∅	1	
19711b	Kolben 68,75 ∅	1	
60242	Kolbenbolzen 15 ∅ 59,5 lang	2	
60242b	Kolbenbolzen 15,1 ∅ 59,5 lang	2	
60242c	Kolbenbolzen 15,2 ∅ 59,5 lang	2	
60242d	Kolbenbolzen 15,01 ∅ 59,5 lang	2	
60242e	Kolbenbolzen 15,02 ∅ 59,5 lang	2	
63294	Seegersicherung	4	
67005	Lagerflansch (Luma-Seite)	1	
67211	Dichtungskappe (Luma-Seite)	1	
67213	Distanzring (Luma-Seite)	1	
67215	Burgmanndichtung (Luma-Seite)	1	
67216	Sprengring im Mittellager	1	
67251	Arretierring im Mittellager, obere Hälfte	1	
67252	Arretierring im Mittellager, untere Hälfte	1	
67292	Kurbelwelle nackt	1	
67299	Haltestift für Dichtring im Mittellager 3×14,5	1	
103293	Pleuelbüchse (neue Nr. 124033-0)	2	
110008	Blechgekapselte Burgmann-Dichtung	1	

Gruppe: Motor

Tafel 3

Vergaser Amal 76/427 und M 76/427

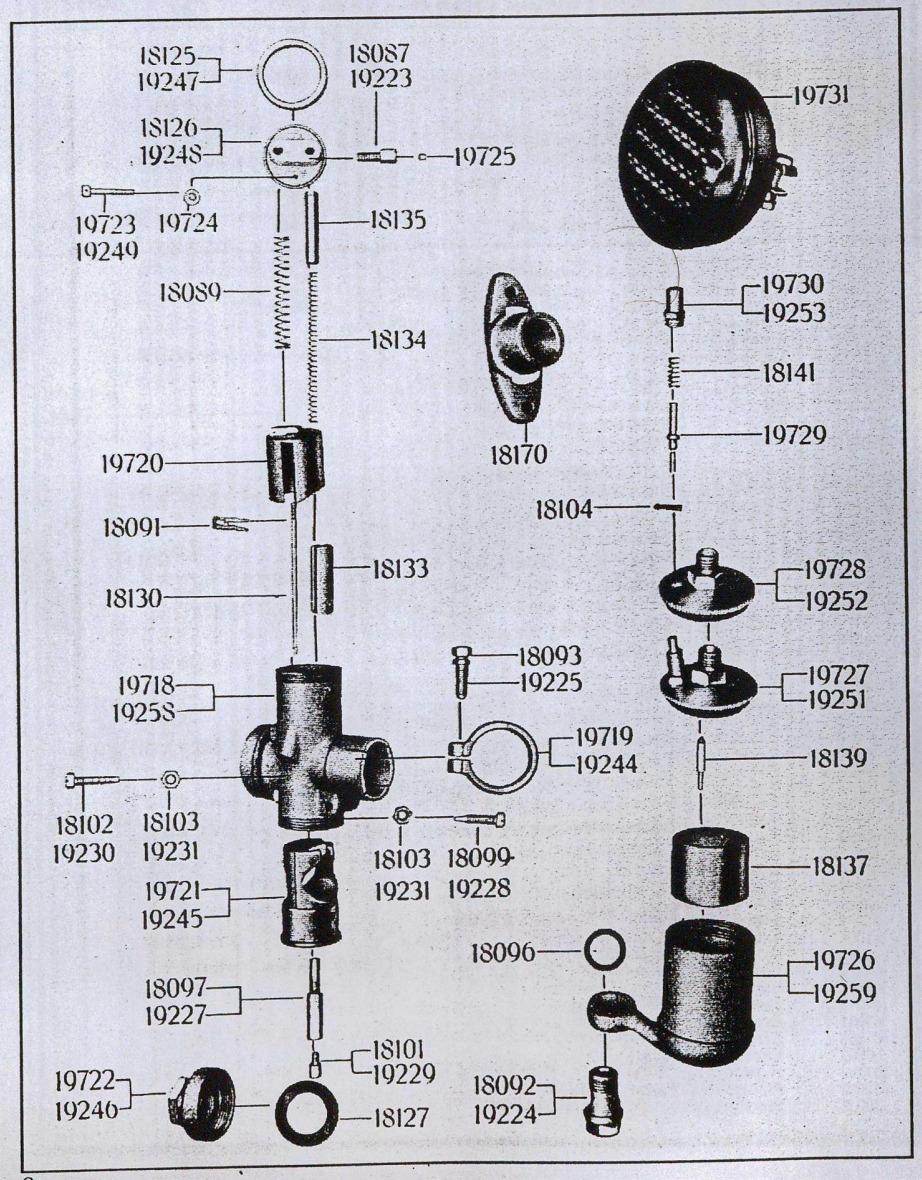

Gruppe: Motor

Tafel 3

Vergaser Amal 76/427 und M 76/427

Ersatzt.-Nr. für 76/427	Ersatzt.-Nr. für M 76/427	Gegenstand	Stückzahl
18087	19223	Kabelstellschraube	2
18089		Gasschieberfeder	1
18091		Klemmfeder	1
18092	19224	Befestigungsbolzen	1
18093	19225	Schraube zu 19719	1
18096		Dichtung für Befestigungs-Bolzen	2
18097	19227	Nadeldüse	1
18099	19228	Luftstellschraube	1
18101	19229	Düse	1
18102	19230	Gasschieberanschlagschraube	1
18103	19231	Mutter zu 18102 und 18099	2
18104		Splint	1
18125	19247	Mischkammerdeckel	1
18126	19248	Mischkammerkopf	1
18127		Dichtung für Düsenblock	1
18130		Düsennadel Gr. 6	1
18133		Luftschieber	1
18134		Luftschieberfeder	1
18135		Luftschieberführung	1
18137		Schwimmer	1
18139		Schwimmernadel	1
18141		Tupferfeder	1
18170		Vergaserstutzen (neue Nr. 18170a)	1
19716	19257	Vergaser kompl. ohne Züge } ohne Abbildung	1
19717	19256	Vergaser kompl. mit Züge } ohne Abbildung	1
19718	19258	Mischkammer	1
19719	19244	Klemmring	1
19720		Gasschieber	1
19721	19245	Düsenblock	1
19722	19246	Mischkammeranschlußmutter	1
19723	19249	Einfahrplombierschraube (f. 19723 kommt 19232)	1
19724		Federnde Zahnscheibe FZJ. 3	1
19725		Kabelnippel (neue Nr. 18088)	1
19726	19259	Schwimmergehäuse	1
19727	19251	Schwimmergehäusedeckel mit Tupfer	1
19728	19252	Schwimmergehäusedeckel ohne Tupfer	1
19729		Tupfer	1
19730	19253	Tupferkörper	1
19731		Filter für Amalvergaser	1

Bei Vergaser mit metrischem Gewinde ist auf demselben vor 76/427 ein M eingeschlagen. Wir bitten, dies bei der Bestellung genau zu beachten. Für diese Teile kommen die Ersatzt.-Nr. der Reihe 2 in Frage

Gruppe: Motor Tafel 4

Getriebe-Gehäuse

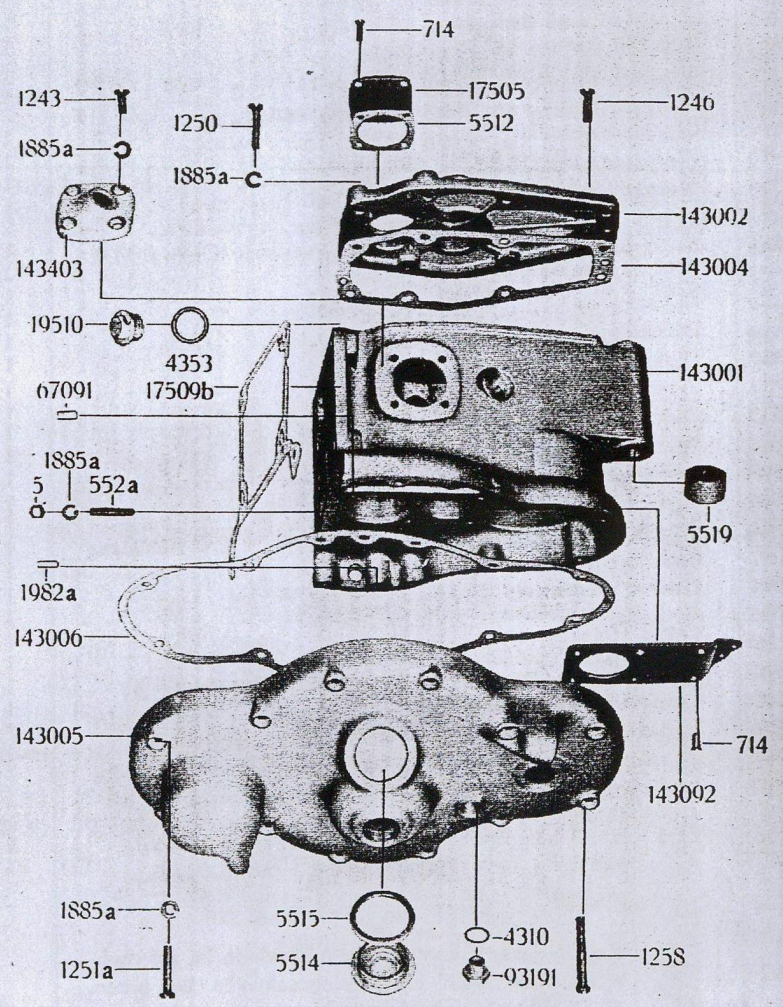

Gruppe: Motor Tafel 4

Getriebe-Gehäuse

Ersatzt.-Nr.	Gegenstand	Stück-zahl	Bem.
5	Mutter M 7 zu 552a	2	
552a	Stiftschraube für Motorenflansch	2	
714	Linsensenkschraube 5 ∅ 18 lang zu 143092 u. 17505	12	
1243	Linsenschraube zu 143403 7×15	4	
1246	Linsenschraube 7 ∅ 22 lang zu 143002	4	
1250	Linsenschraube 7 ∅ 32 lang zu 143002	4	
1251a	Linsenschraube 7 ∅ 39,5 lang zu 143005	11	
1258	Linsenschraube zu 143005 7 ∅ 52 lang	1	
1885a	Federring 11,5×7,5×2 zu 552a, 1243, 1246/50/51a/58	26	
1982a	Paßstift 6 ∅ 16 lang	2	
4310	Dichtung zu 93191 14×18 Din 7603	2	
4353	Dichtring 22×28 Din 7603	1	
5512	Dichtung zu 17505	1	
5514	Verschlußstopfen zum Gehäusedeckel	1	
5515	Dichtung zu 5514	1	
5519	Distanzhülse zum Gehäuse 30×14×16	1	
17505	Verschlußblech zum Gehäusedeckel (Antriebsseite)	1	
17509b	Dichtung zum Motorenflansch (Papier)	1	
19510	Verschlußschraube für Oelablaß M 22×1,5 Din 7604	1	
67091	Paßstift 8 ∅ 20 lang	2	
93191	Oelkontrollschraube M 14×1,5 Din 7604	2	
143001	Getriebegehäuse	1	
143002	Gehäuse-Deckel (Antriebsseite)	1	
143004	Dichtung zum Deckel für Antriebsseite	1	
143005	Gehäuse-Deckel (Kupplungsseite)	1	
143006	Dichtung zum Kupplungsdeckel	1	
143092	Verschlußblech zum Gehäuse kompl. mit Segment	1	
143403	Gehäusedeckel für Schaltung	1	

Zahnräder, Wellen und Kupplung

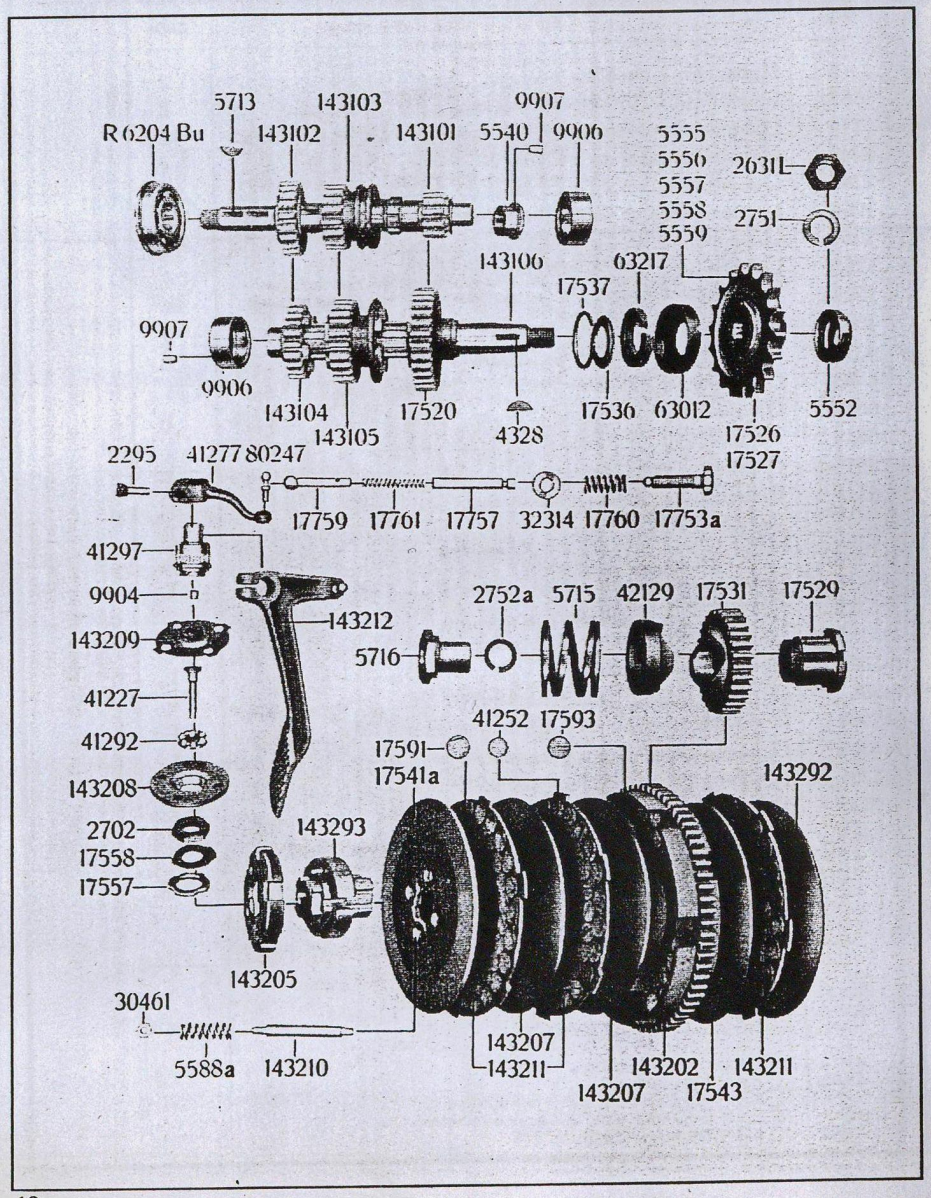

Zahnräder, Wellen und Kupplung

Ersatzt.-Nr.	Gegenstand	Stückzahl	Bem.
	Zahnräder und Wellen		
2631L	Mutter M 16×1,5 Linksgew. zu 143106	1	
2751	Federring zu 2631L 27×17×3	1	
2752a	Federring 24×17×3	1	
4328	Scheibenfeder 5×7,5 Din 304 zu 143101 und 143106	3	
5540	Innerer Rollenlaufring an Kupplungswelle	1	
5552	Schutzkappe zum Antriebskettenrad	1	
5555	Antriebskettenrad 20 Zähne	1	
5556	Antriebskettenrad 21 Zähne für Seitenwagen	1	
5557	Antriebskettenrad 22 Zähne für Behörden und Gelände	1	
5558	Antriebskettenrad 23 Zähne für SB normal	1	
5559	Antriebskettenrad 24 Zähne für SB	1	
5713	Scheibenfeder 5×6,5 zu 143102	1	
5715	Druckfeder 57 ∅ 42 hoch (neue Nr. 43191)	1	
5716	Halsmutter M 16 36 lang	1	
R 6204 Bu	*Bundkugellager 40×23×3 a. Kupplungswelle (neue Nr. 143108/07)	1	
9906	Rollenlaufring 40 ∅ × 16	3	
9907	Laufrollen 6 ∅ × 10	45	
17520	Großes Zahnrad an Schaltwelle 29 Zähne	1	
17526	Antriebskettenrad 18 Zähne für Behörden mit Seitenwagen	1	
17527	Antriebskettenrad 19 Zähne für Behörden mit Seitenwagen	1	
17529	Nutstück zum Stoßdämpfer	1	
17531	Antriebsrad für Stoßdämpfer 29 Zähne	1	
17536	Dichtungsscheibe für Burgmanndichtung	1	
17537	Sprengring zu Dichtungsscheibe	1	
42129	Klauenhülse für Stoßdämpfer	1	
63012	Gewindekappe	1	
63217	Burgmanndichtung (Antriebswelle)	1	
143101	Kupplungswelle mit Zahnrad 11 Zähne	1	
143102	Großes Zahnrad an Kupplungswelle 20 Zähne	1	
143103	Schaltrad an Kupplungswelle 16 Zähne	1	
143104	Kleines Zahnrad an Schaltwelle 20 Zähne	1	
143105	Schaltrad an Schaltwelle 23 Zähne	1	
143106	Schaltwelle 213 lang 30 ∅	1	
	Kupplung		
2295	Klemmschraube zu 41277 M 7	1	
2702	Mutter flach zu 143101	1	
5588a	Druckfeder zu 143210	4	
9904	Laufrolle in Druckspindel 6 ∅ 6 lang	1	
17541a	Feste Kupplungsscheibe	1	
17543	Zwischenscheibe 2 mm stark	1	
17557	Unterlegscheibe 37 ∅	1	
17558	Sicherungsscheibe für Kupplungsmutter	1	
17591	Korkstopfen im Zahnrad 16 ∅ × 13	24	
17593	Korkstopfen für Kupplungs-Lamellen 16 ∅ × 10	72	
17753a	Stellschraube	1	
17757	Führungsrohr zur Kugelpfanne	1	
17759	Kugelkappe mit Schaft 12 × 52 lang	1	
17760	Druckfeder zur Stellschraube	1	
17761	Rückdruckfeder zur Fußkupplung	1	
30461	Mutter M 6 Kr. 751 zu 143210	4	
32314	Unterlegscheibe zur Stellschraube 20×10,5 (neue Nr. 30359)	1	
41227	Druckbolzen 14 ∅ 40 lang	1	
41252	Korkstopfen 12,5 ∅ × 12	96	
41277	Kupplungshebel	1	
41292	Star-Kugelhaltering K 8	1	
41297	Druckspindel mit Gewindebüchse	1	
80247	Kugelzapfen B 8 Krk. 956	1	
143202	Kupplungszahnrad 68 Zähne	1	
143205	Mitnehmer mit Zwischenring 77,5 ∅ (neue Nr. 143294)	1	
143207	Zwischenscheibe 154 ∅	2	
143208	Federteller 60 ∅	1	
143209	Sicherungsblech zu 143208 65 ∅	1	
143210	Federbolzen 8 ∅ 77 lang	4	
143211	Lose Kupplungslamelle	3	
143212	Fußkupplungshebel	1	
143291	Kupplung kompl. (ohne Abbildung)	1	
143292	Lose Kupplungsscheibe mit Federbolzen	1	
143293	Laufring mit Keilwelle 143204	1	

* hierfür wird geliefert 143107 Sprengring zu 143108
143108 Hochschulterlager mit Ringnut.

Schaltung und Kickstarter

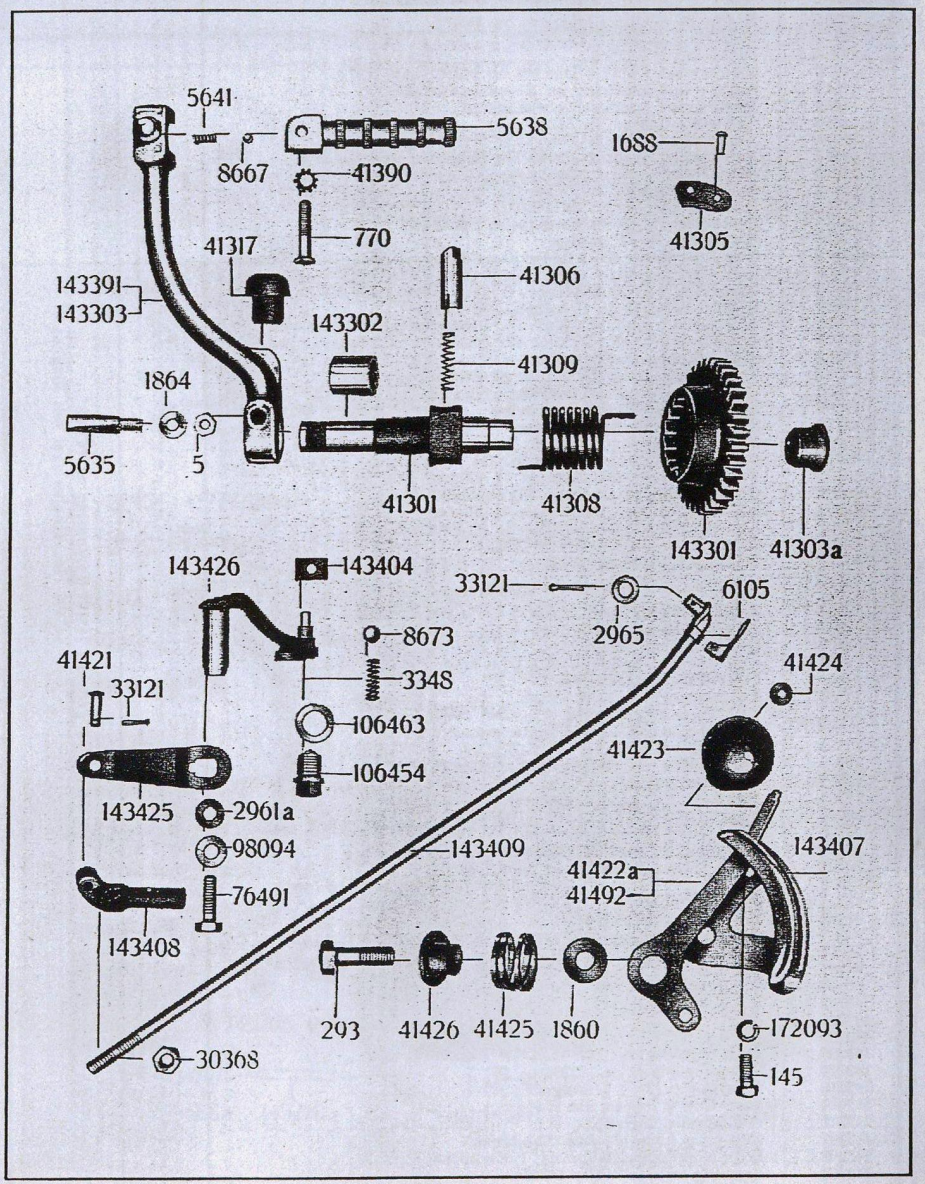

Schaltung und Kickstarter

Ersatzt.-Nr.	Gegenstand	Stückzahl	Bem.
145	Bef.-Schraube für Schaltsegment M 7×18 Din 931	2	
293	Bef.-Schraube für Schalthebel M 10×35 Din 931	1	
1860	Unterlegscheibe für Schalthebel M 14×8,1 ∅	1	
2961a	Unterlegscheibe zu 143426	1	
2965	Unterlegscheibe für Schaltstange 14×8,1	1	
3348	Druckfeder in Arretierbüchse	1	
6105	Blechauge zur Schaltstange	1	
8673	Stahlkugel für Arretierbüchse 5/16"	1	
30368	Mutter an Schaltstange M 3×1,25 Din 934 (neue Nr. 30236)	1	
33121	Splint 2×15 zur Schaltstange u. 41421 (neue Nr. 80288)	2	
41421	Bolzen im Gabelstück 9 ∅ 6 Din 1434	1	
41422a	Schalthebel	1	
41423	Schaltgriff	1	
41424	Nietscheibe am Schaltgriff	1	
41425	Druckfeder zum Schalthebel	1	
41426	Distanzstück in Schaltung	1	
41492	Schalthebel kompl. (neue Nr. 41494)	1	
76491	Schraube M 8×1×22 Kr. 551 zu 143426 (neue Nr.20011)	1	
98094	Wellenförmiger Spannring 8s zu 143426 (neue Nr.20302)	1	
106454	Arretierbüchse zum Arretierhebel	1	
106463	Ausgleichscheibe zur Arretierbüchse	n. Bed.	
143404	Schaltstein für Arretierhebel	1	
143407	Schaltsegment	1	
143408	Gabelstück an Schaltstange	1	
143409	Schaltstange	1	
143425	Schalthebel zum Getriebe	1	
143426	Arretierhebel zur Schaltung	1	
172093	Federring 7,5 Din 127 zu 145	2	
	Kickstarter		
5	Mutter M 7 zu 5635	1	
770	Linsensenkschraube M 7×35 Din 91 zu 5638	1	
1688	Halbrundniete 4×10 Din 660 zu 41305 (neue Nr.109817)	2	
1864	Unterlegscheibe 14×7,2 ∅ zu 5635	1	
5635	Keilbolzen zur Kickstarter-Kurbel M 7×44 lang	1	
5638	Fußhebel zur Tretkurbel	1	
5641	Druckfeder zu 5638	1	
8667	Stahlkugel zu 5638	1	
41301	Kickstarterwelle	1	
41303a	Büchse f. Kickst.-Welle i. Geh. 27 ∅ 17,5 lg. (neue Nr. 41392)	1	
41305	Segment f. Kickstart. (wird an 143092 angenietet)	1	
41306	Sperrklinke	1	
41308	Torsionsfeder	1	
41309	Druckfeder für Kickstarter-Klinke	1	
41317	Gummipilz	1	
41390	Federnde Zahnscheibe FZO. 7	1	
143301	Kickstarterrad 32 Zähne	1	
143302	Büchse f. Kickst.-Welle in Geh.-Deckel 22 ∅ 24 lang	1	
143303	Kickstarter-Kurbel nackt	1	
143391	Kickstarter-Kurbel kompl.	1	

Fußschaltung

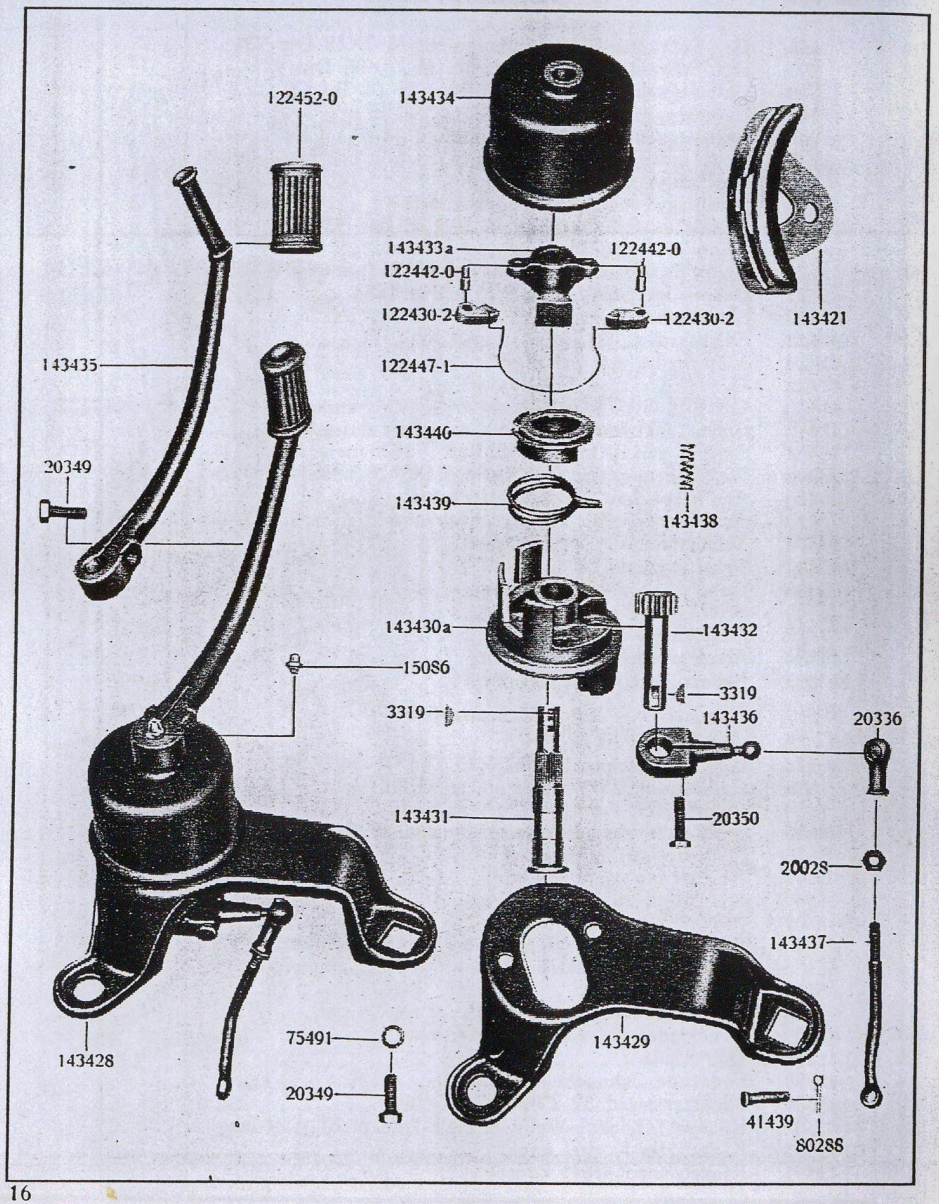

Fußschaltung

Ersatzt.-Nr.	Gegenstand	Stück-zahl	Bem.
3319	Scheibenfeder 4×5 Din 304	2	
15086	Schmiernippel	1	
20028	Sechskantmutter B 6 Din 439 zu 143437	1	
20336	Kugelpfanne mit Sicherung A 10 Kr. 1803	1	
20349	Sechskantschraube M 7×18 Din 933	3	
20350	Sechskantschraube M 6×22 Krk. 553 zu 143436	1	
41439	Rundbolzen für 143437	1	
75491	Federnde Zahnscheibe FZJ. 7 zu 20349	1	
80288	Splint 2×15 Din 94 zu 41439	1	
122430-2	Schaltklinke	2	
122442-0	Führungsbolzen für Schaltklinke	2	
122447-1	Schaltklinkenfeder	1	
122452-0	Gummi zu 143435	1	
143421	Schaltsegment am Tank	1	
143428	Fußschaltung kompl.	1	
143429	Träger für Fußschaltung	1	
143430a	Anschlag	1	
143431	Schaltwelle	1	
143432	Zahnradwelle	1	
143433a	Schaltstück	1	
143434	Schaltglocke	1	
143435	Fußschalthebel	1	
143436	Kleiner Hebel auf 143432	1	
143437	Schaltstange für Fußschaltung	1	
143438	Gangarretierfeder	1	
143439	Rückholfeder	1	
143440	Haltescheibe zu 122447-1	1	
143493	Arretierbüchse kompl. (ohne Abbildung)	1	

Gruppe: Fahrgestell Tafel 8/9

Rahmen, Kippständer, Motorbefestigung

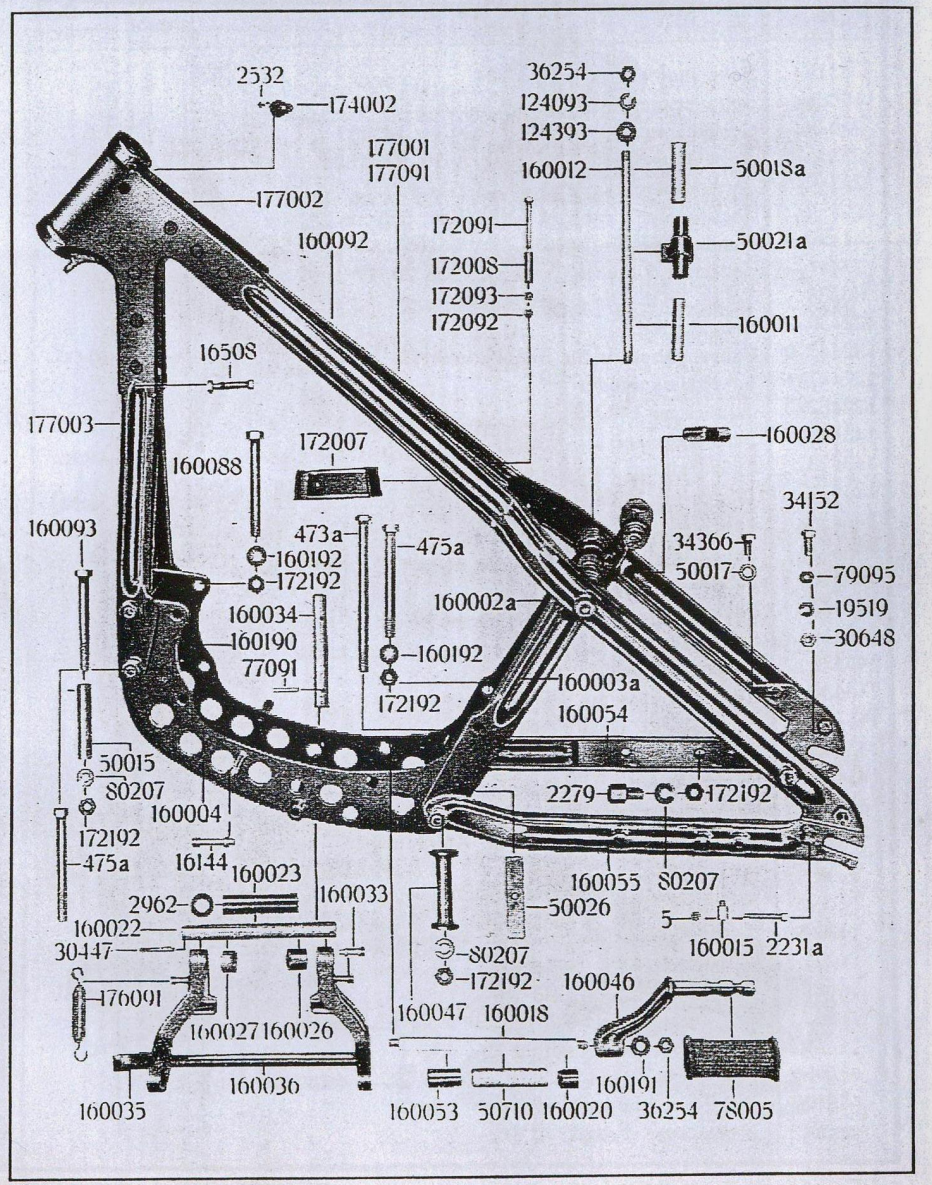

Gruppe: Fahrgestell Tafel 8/9

Rahmen, Kippständer, Motorbefestigung

Ersatzt.-Nr.	Gegenstand	Stück-zahl	Bem.
5	Mutter M 7 zu 2231a	2	
473a	Schraube zur Hintergabel M 14×1,5 200 lang	1	
475a	Schraube für Seitenwagen-Anschluß vorn M 14×1,5	2	
2231a	Kettenspannschraube M 7×1 56,5 lang	2	
2279	Gegenhalteschraube für Gegenhalteplatte M 14	1	
2532	Kerbnagel zu 174002	2	
16508	Riffelschraube mit Mutter	6	
19519	Federring 10,5 Din 127 (neue Nr. 2741a)	2	
30648	Mutter M 10×1,5 Din 934	2	
34152	Schraube in hinterer oberer Strebe M 10×25 Din 931	2	
34366	Schraube in Oberstrebe hinten M 10×20 Din 931	2	
36254	Mutter flach M 12×1,5 Kr. 752 zu 160012/18	4	
50015	Distanzbüchse in Vorder- u. Sattelstrebe 20 ∅ 100 lg.	4	
50017	Zwischenring für Hintergabel und Oberstrebe 20 ∅	6	
50018a	Distanzbüchse am Sattelbolzen 20 ∅ 76 lang	1	
50021a	Befestigungsschelle für Kotflügel	1	
50026	Befestigungslasche für Kotflügel	1	
50710	Distanzbüchse für Fußraste Mitte	1	
78005	Fußrasten-Gummi	2	
79095	Mutter flach B 10 Din 439 zu 34152 u. 34366	4	
80207	Federring 15 Din 127 zu 2279, 475a u. 473a	4	
124093	Federring 12,5 Din 127 zu 160012 (neue Nr. 2744a)	2	
124393	Unterlegscheibe zu 160012 B 12,5 Krk. 143	2	
160002a	Sattelstrebe rechts	1	
160003a	Sattelstrebe links	1	
160004	Motor-Befestigungsblech links mit Anschluß-Stift	1	
190011	Distanzhülse am Sattelbolzen 16 ∅	2	
190012	Sattelbolzen	1	
160015	Abstützbolzen in Hintergabel	2	
160018	Bolzen für Fußrasten	1	
160020	Distanzbüchse für Fußraste 24 ∅	1	
160028	Gegenhalter für Sattelfeder	2	
160046	Fußraste (neue Nr. 177008)	2	
160047	Distanzhülse zur Hintergabel	1	
160053	Distanzrohr für Fußraste 24 ∅	1	
160054	Hintergabelscheide rechts	1	
160055	Hintergabelscheide links	1	
160092	Oberstrebe kompl.	1	

Gruppe: Fahrgestell Tafel 8/9

Rahmen, Kippständer, Motorbefestigung

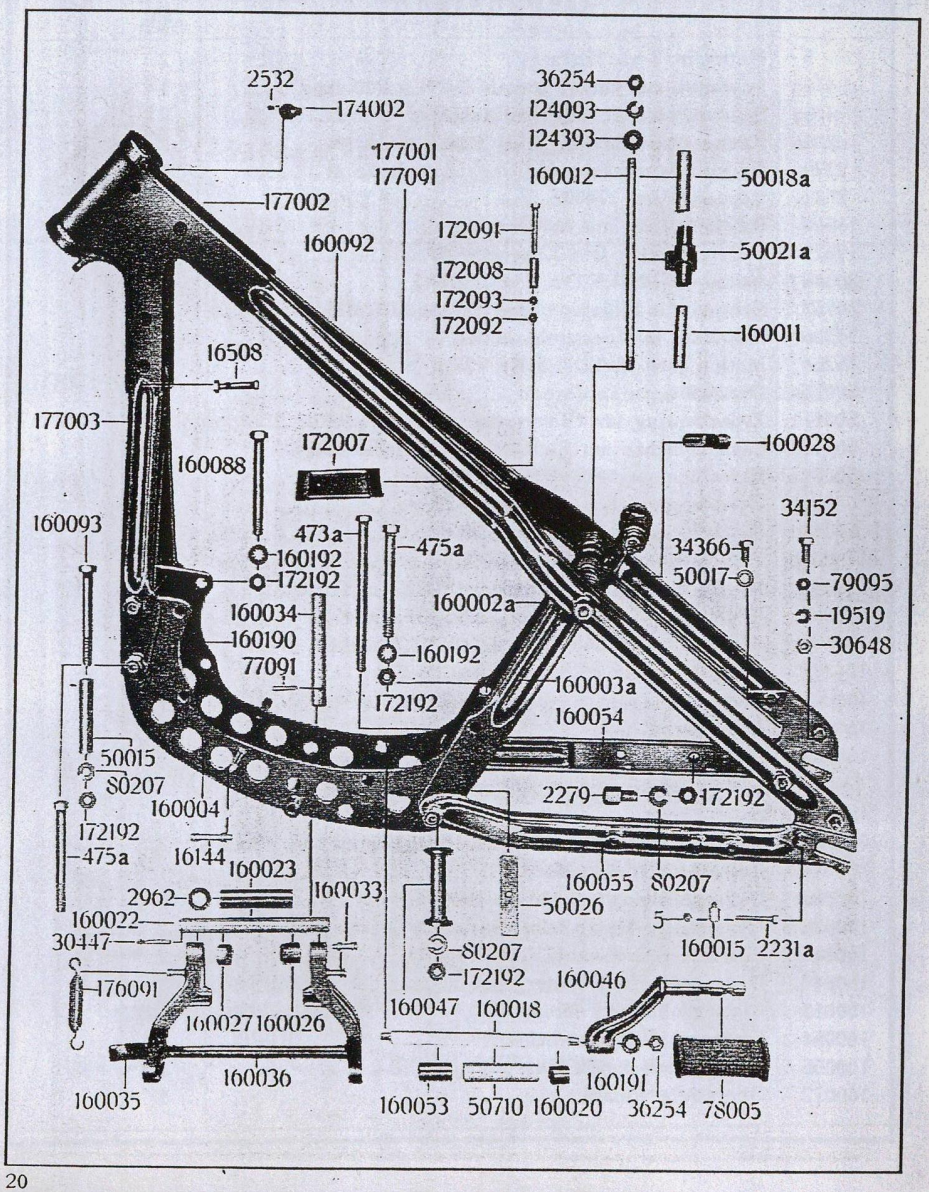

Gruppe: Fahrgestell Tafel 8/9

Rahmen, Kippständer, Motorbefestigung

Ersatzt.-Nr.	Gegenstand	Stückzahl	Bem.
160093	Schraube für Rahmenbleche M 14×1,5 125 lg. Din 931	2	
160190	Motor-Befestigungsblech rechts	1	
160191	Wellenförmiger Spannring 12 s zu 160018	2	
172007	Untere Tanktraverse	1	
172008	Abstandshülse für Tanktraverse	2	
172091	Schraube für Sattelbefestigung M 7×60 Din 931	2	
172092	Mutter M 7 Din 934 zu 172091	2	
172093	Federring 7,5 Din 127 zu 172091	2	
172192	Mutter flach M 14×1,5 Kr. 752 zu 2279, 475a u. 473a	4	
174002	Abdeckscheibe am Steuerkopf	1	
177001	Rahmen kompl. mit Motorschuh	1	
177002	*Steuerkopf (Temperguß)	1	
177003	Vorderstrebe kompl.	1	
177091	Rahmen kompl. ohne Motorschuh	1	
	Kippständer		
2962	Unterlegscheibe 30×20,5 ∅	2	
16144	Abstützbolzen für Kippständerfeder	2	
30447	Splint 4×35 Din 94 (neue Nr. 30252)	2	
160022	Rohr für Kippständerlagerung	1	
160023	Distanzhülse für Kippständerlagerung	1	
160026	Distanzhülse für Kippständer 28 ∅ 23 lang	1	
160027	Distanzhülse für Kippständer 28 ∅ 15 lang	1	
160033	Abstützbolzen f. Kippständerfeder (neue Nr. 122553-0)	2	
160035	Fußtritt für Kippständer	1	
160036	Kippständer kompl.	1	
176091	Kippständer-Feder	2	
	Motor-Befestigung		
475a	Sechskantschraube f. Motorbefestigung hint. M 14×1,5	1	
8669	Stahlkugeln zu 160145	38	
77091	Kerbstift K S 1 5×30 zu 160034 (neue Nr. 15101)	2	
160034	Anschlagrohr für Kippständer 20 ∅ 150 lang	1	
160088	Schraube f. Motor-Bef. vorn M 14×1,5×120 Din 931	2	
160192	Federnde Zahnscheibe FZJ. 15 zu 475a und 160088	3	
172192	Mutter flach M 14×1,5 Kr. 752 zu 475a und 160088	3	
109188-0	Kugellagerschale eng 30×48×5,5 } zu 160145	2	
109189-0	Kugellagerschale weit 31×48×5,5 } zu 160145	2	
	* 177005 Steuerkopf (Blech) Sicherungsschloß bei Steuerkopf aus Blech		

Vordergabelfeder

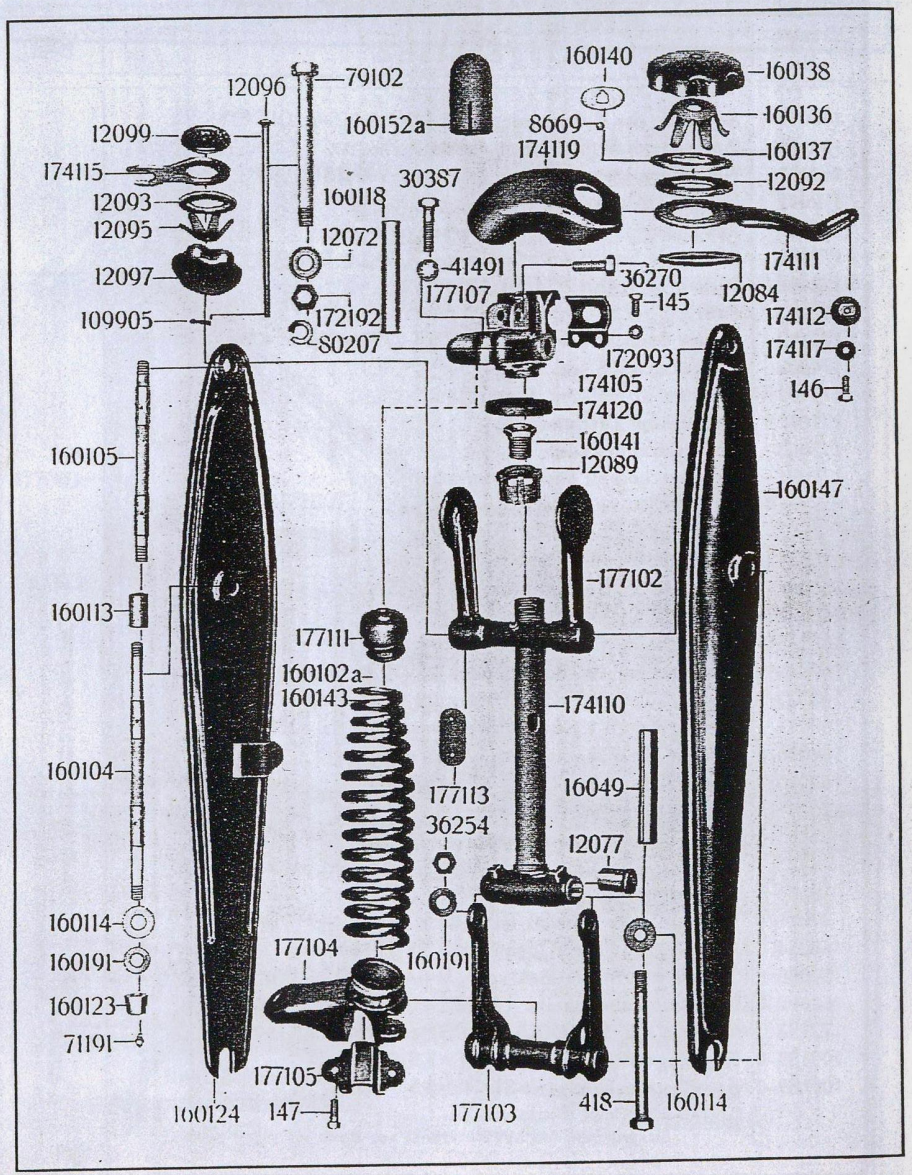

Vordergabelfeder

Ersatzt.-Nr.	Gegenstand	Stück-zahl	Bem.
145	Schraube M 7×16 Din 931 zu 174105	2	
146	Schraube M 7×20 Din 931 zu 174111	1	
147	Schraube M 7×22 Din 931 zu 177105	2	
418	Gelenkbolzen in Kreuzmuffe M 12×1,5 128 lang	1	
8669	Stahlkugel für Steuerungsdämpfer	2	
12072	Kappe zum Stoßdämpfer	2	
12077	Büchse in Kreuzkopf	2	
12084	Feste Scheibe zum Steuerungsdämpfer	1	
12089	Bundmutter zur Steuerung	1	
12092	Dämpfungsscheibe zum Steuerungsdämpfer	2	
12093	Dämpfungsscheibe zum Stoßdämpfer	2	
12095	Tellerfeder zum Stoßdämpfer	1	
12096	Schloßschraube in Stoßdämpfer	1	
12097	Regulierscheibe zum Stoßdämpfer	1	
12099	Abschlußkappe zum Stoßdämpfer	1	
16049	Distanzrohr in Kreuzkopf 17,3 ∅ 100 lang	1	
30387	Sechskantschraube für Federbefestigung oben M 10×40 Din 931	1	
36254	Mutter zu 418 M 12×1,5 Kr. 751	1	
36270	Schraube für Klemmkopf M 10×30 Din 931	1	
41491	Federnde Zahnscheibe FZJ. 10 zu 30387	1	
71191	Schmiernippel für Gelenkbolzen u. Gelenkbügel (neue Nr. 15086)	6	
79102	Gelenkbolzen in Stoßdämpfer M 14×1,5 134 lang	1	
80207	Federring 15 Din 127 zu 79102	1	
109905	Splint 1,6×12 Din 94 zu 12096	1	
160102a	Druckfeder zur Federgabel	1	
160104	Gelenkbolzen zur Federgabel unten	1	
160105	Gelenkbolzen zur Federgabel oben	1	
160113	Büchse im oberen und unteren Gelenkhebel 17 ∅	4	
160114	Anlaufscheibe zur Federgabel	6	
160118	Distanzrohr im Klemmkopf 17,3 ∅ 100 lang	1	
160123	Hutmutter zu Gelenkbolzen	4	
160124	Gabelscheide links kompl.	1	
160136	Tellerfeder zum Steuerungsdämpfer	1	
160137	Feste Scheibe zum Steuerungsdämpfer	1	
160138	Regulierscheibe zum Steuerungsdämpfer	1	
160140	Kugelhalteplatte für Steuerungsdämpfer	1	
160141	Kontre-Schraube zur Steuerung	1	
160143	Druckfeder nur für Beiwagen und Behörden-Maschinen	1	
160147	Gabelscheide rechts kompl.	1	
160152a	Gummipuffer (nur für Behörden-Maschinen)	1	
160191	Wellenförmiger Spannring 24×12,5 12 S	4	
172093	Federring 7,5 Din 127 zu 145 und 147	4	
172192	Flache Mutter M 14×1,5 Kr. 752 zu 79102	1	
174105	Befestigungs-Schelle für Lenker	1	
174110	Lenkkopf kompl.	1	
174111	Lose Scheibe zum Steuerungsdämpfer	1	
174112	Arretierscheibe zur Dämpfungsscheibe	1	
174115	Lose Dämpfungsscheibe zum Stoßdämpfer	2	
174117	Unterlegscheibe für lose Dämpfungsscheibe	1	
174119	Abdeckkappe für Druckfeder	1	
174120	Schutzkappe für Steuerschale	1	
177101	Vordergabelfederung kompl. (ohne Abbildung)	1	
177102	Oberer Gelenkbügel kompl.	1	
177103	Unterer Gelenkbügel kompl.	1	
177104	Federschnecke mit Scheinwerferhalter	1	
177105	Bügel zur Federschnecke	1	
177107	Klemmkopf	1	
177111	Schnecke zur Federbefestigung oben	1	
177112	Haltestift zu 177113 (ohne Abbildung)	2	
177113	Gummipuffer am oberen Gelenkbügel	1	
177115	Federbefestigung mit Pufferstange (nur für Behörden-Maschinen) (ohne Abbildung)	1	

Gruppe: Fahrgestell Tafel 11

Gepäckträger, Kettenschutz, Kotflügel, Nummernschilder und Räder

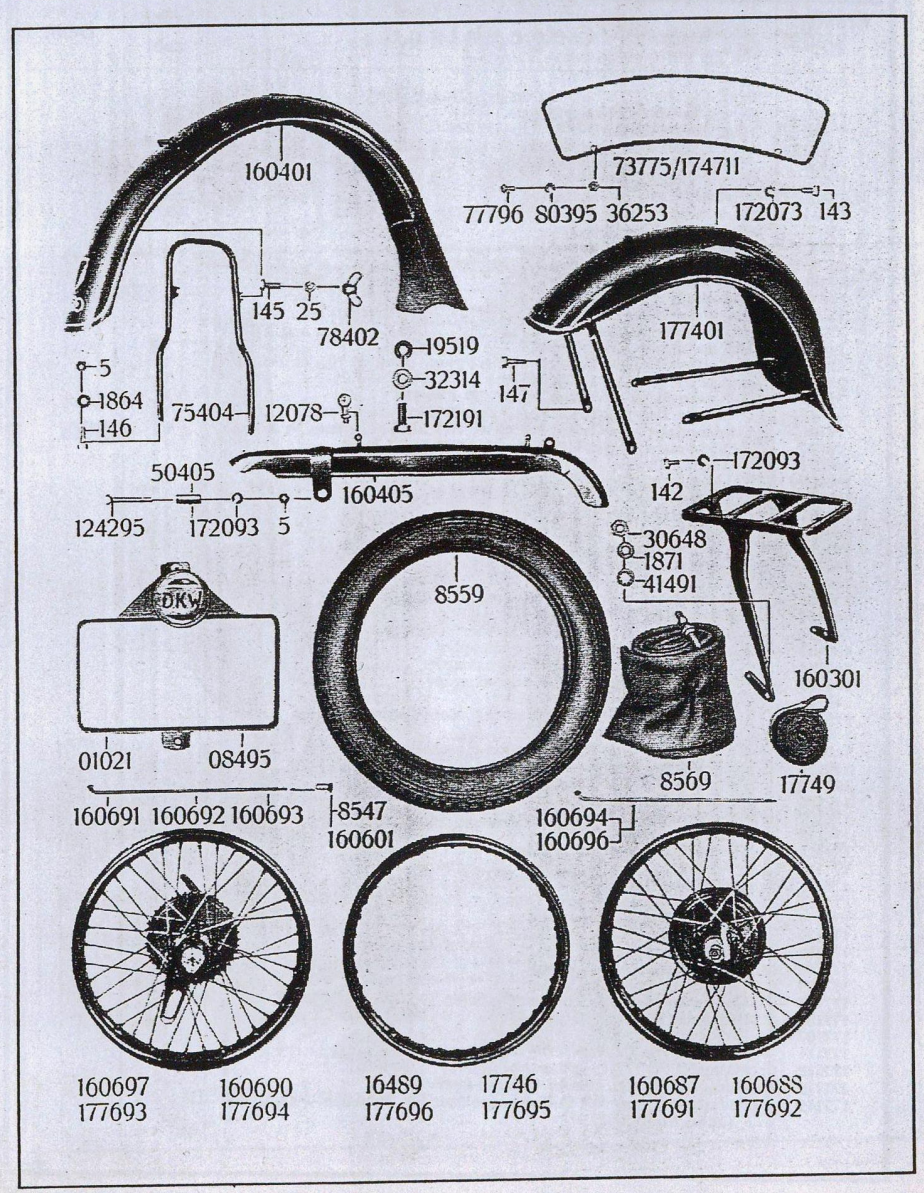

Gruppe: Fahrgestell Tafel 11

Gepäckträger, Kettenschutz, Kotflügel, Nummernschilder und Räder

Ersatzt.-Nr.	Gegenstand	Stückzahl	Bem.
	Gepäckträger		
1871	Unterlegscheibe	2	
30648	Befestigungs-Mutter M 10×1,5 Krk. 113	2	
41491	Federnde Zahnscheibe FZJ. 10	2	
160301	Gepäckträger kompl.	1	
	Kettenschutz		
5	Mutter M 7×1 zu 124295	1	
12078	Pumpenhalter	2	
50405	Distanzhülse zum Kettenschutz	1	
124295	Sechskantschraube M 7×45 Din 931	1	
160405	Kettenschutzkasten (neue Nr. 177408)	1	
172093	Federring 7,5 Din 127	1	
	Kotflügel		
5	Mutter M 7	4	
25	Flache Mutter zu 145 und 78402	6	
142	Sechskantschraube für Gepäcktr.-Bef. hinten 7×12 Din 931	1	
143	Sechskantschraube für vorderen Kotflügel M 7×14 Din 931	2	
145	Sechskantschraube M 7×18 Din 931 zu 78402, 177401 u. 160401	6	
146	Sechskantschraube für Gepäckträger vorn 7×20 Din 931	1	
147	Sechskantschraube für Vorderrad-Kotflügel 7×22 Din 931	2	
1864	Unterlegscheibe 14×7,2×1,5	6	
19125	Abziehbild für hinteren Kotflügel (ohne Abbildung)	1	
19519	Federring 10,5 Din 127 (neue Nr. 2741a)	1	
32314	Unterlegscheibe B 10,3 Krk. 143 (neue Nr. 30359)	1	
75404	Befestigungsbügel für Hinterrad-Kotflügel	1	
78402	Feststellknebel	2	
160401	Hinterrad-Kotflügel	1	
172093	Federring 7,5 Din 127 zu 142/6.7	6	
172191	Sechskantschraube M 10×18 Din 931	1	
177401	Vorderrad-Kotflügel kompl.	1	
	Ab Fahrgestell 288501:		
177404	Bef.-Bügel für Hinterrad-Kotflügel	1	
177406	Hinterrad-Kotflügel	1	
177491	Hinterteil zu 177406	1	
	Nummernschilder		
01021	Hinteres Nummernschild kompl.	1	
08495	Hinteres Nummernschild kompl. für 6stellige Zahlen	1	
36253	Mutter M 5 Din 934	4	
73775	Vorderes Nummernschild	1	
77796	Halbrundschraube M 5×10 Din 86	4	
80395	Federring 5,3 Din 127	4	
174711	Vorderes Nummernschild kompl. für 6stellige Zahlen	1	
	Räder		
8547	Nippel für 3 mm-Speichen für Vorderrad	36	
7559	Laufdecken 19×3½ SS-Ballon	2	
8569	Schlauch für SS-Ballon-Reifen 19×3½	2	
16489	Tiefbettfelge 3×19 für Hinterrad	1	
17746	Tiefbettfelge 2½×19 für Vorderrad (neue Nr. 122810-0)	1	
17749	Felgenband 19×3½	2	
160601	Nippel für Hinterradfelge	36	
160687	Vorderrad kompl. ohne Bereifung	1	
160688	Vorderrad nackt	1	
160690	Hinterrad nackt	1	
160691	Speiche für Hinterrad Einhängeseite innen 218×4×3 110°	9	
160692	Speiche für Hinterrad Einhängeseite außen 218×4×3 90°	9	
160693	Speiche für Hinterrad Bremstrommelseite innen 215×3×4 110°	9	
160694	Speiche für Hinterrad Bremstrommelseite außen 215×3×4 90°	9	
160694	Speiche für Vorderrad Einhängeseite außen 215×3×4 90°	18	
160696	Speiche für Vorderrad Bremstrommelseite außen 140×3×4 90°	18	
160697	Hinterrad kompl.	1	
	Räder für Luxus-Ausführung		
177691	Vorderrad kompl. ohne Bereifung	1	
177692	Vorderrad nackt	1	
177693	Hinterrad kompl. ohne Bereifung	1	
177694	Hinterrad nackt	1	
177695	Felge für Vorderrad 2½×19 (neue Nr. 177697)	1	
177696	Felge für Hinterrad 3×19 (neue Nr. 177698)	1	

Vorderradnabe

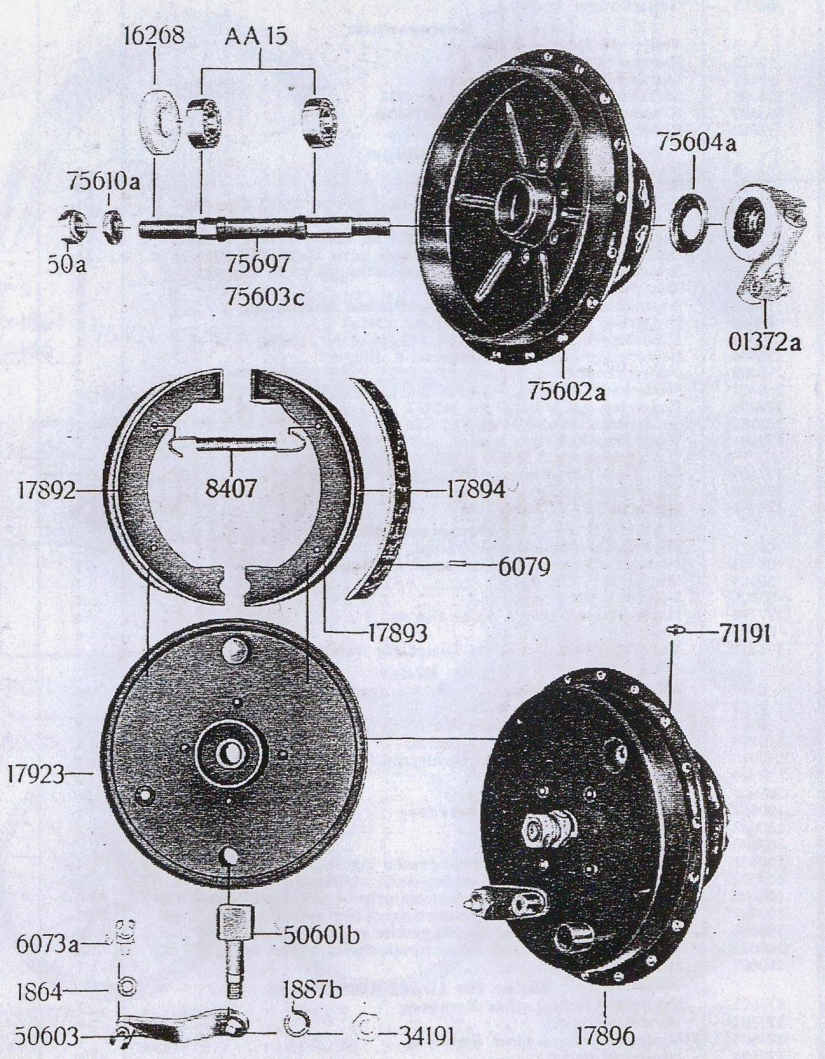

Vorderradnabe

Ersatzt.-Nr.	Gegenstand	Stück-zahl	Bem.
03172a	Tachometerantrieb kompl.	1	
AA 15	Kugellager 15×35×14	2	
50a	Achsmutter	2	
1864	Unterlegscheibe zu 6073a	1	
1887b	Federring zum Bremsschlüssel	1	
6073a	Gelenkstück am Bremshebel	1	
6079	Niete für Bremsbelag	14	
8407	Bremsbackenfeder	2	
16268	Filzring	1	
17892	Bremsbacken kompl.	2	
17893	Bremsbacken nackt (siehe Nr. 17892)	2	
17894	Bremsbelag	2	
17896	Vorderradnabe kompl.	1	
17923	Gegenhalteplatte nackt	1	
34191	Mutter flach M 12 Kr. 115 zu 50601b (neue Nr. 19559)	1	
50601b	Bremsschlüssel	1	
50603	Bremshebel kompl.	1	
71191	Fettnippel zu 50601b / 75602a/01372a (neue Nr. 15086)	3	
75602a	Nabenkörper nackt	1	
75603c	Achse nackt	1	
75604a	Mitnehmer-Kappe für Tachometerantrieb	1	
75610a	Mutter zu 75603c	2	
65697	Achse kompl.	1	

Hinterradnabe

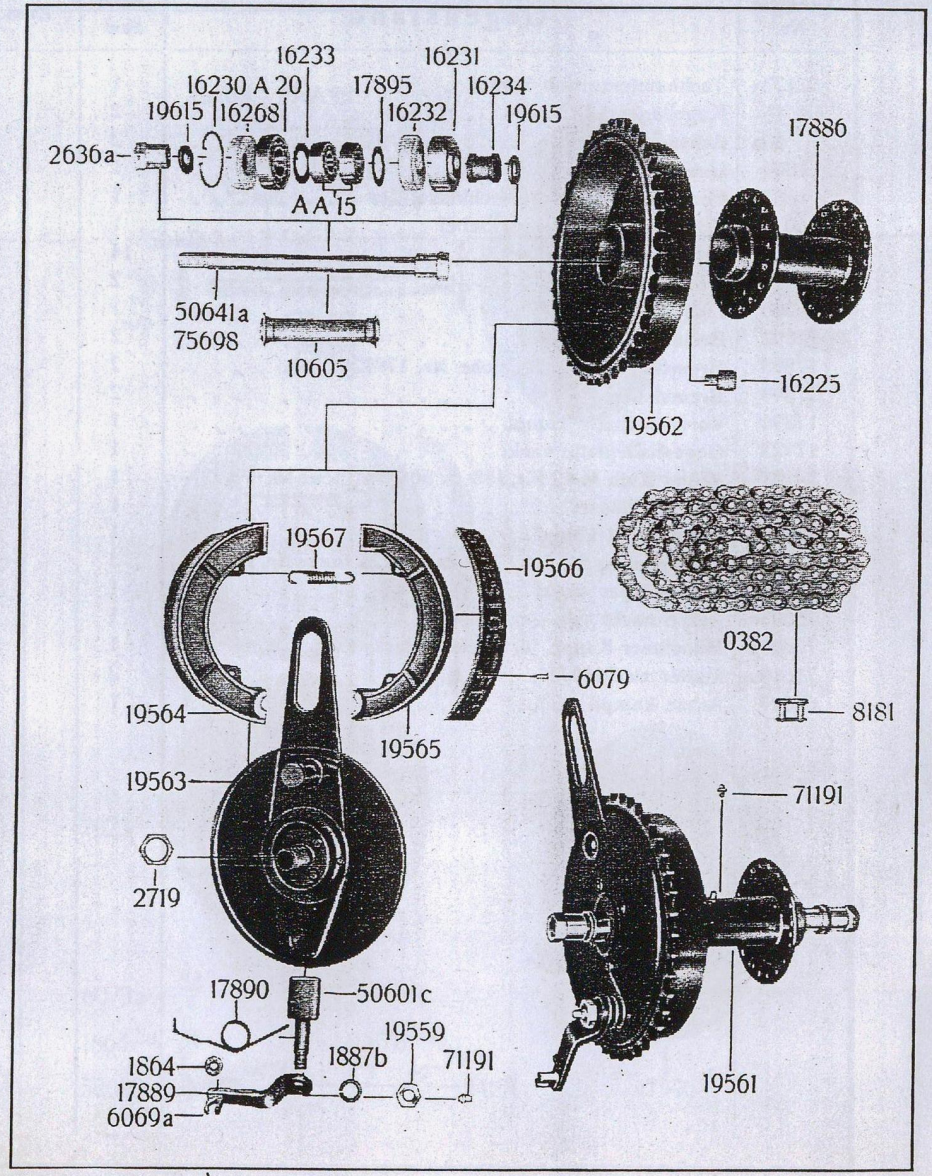

Hinterradnabe

Ersatzt.-Nr.	Gegenstand	Stückzahl	Bem.
0382	Antriebskette 5/8×3/8 1650 mm lang	1	
AA 15	Kugellager 15×35×14	2	
A 20	Kugellager 20×47×14 (neue Nr. 143108)	1	
1864	Unterlegscheibe zu 6069a	1	
1887b	Federring 12,5×3×2,5	1	
2636a	Halsmutter verchromt	1	
2719	Flache Mutter 27 SW 4,5 hoch	1	
6069a	Gelenkstück in Bremshebel	1	
6079	Nieten für Bremsbelag	14	
8181	Steckglied für Kette	1	
10605	Distanzhülse	1	
16225	Mitnehmerbolzen (neue Ausf.-Nr. 16225b)	6	
16230	Sprengring	1	
16231	Staubkappe mit Ring verchromt	1	
16232	Filzring	1	
16233	Abdeckscheibe	1	
16234	Distanzhülse	1	
16268	Filzring 45×22×9	1	
17886	Nabenkörper	1	
17889	Bremshebel schwarz	1	
17890	Torsionsfeder	1	
17895	Abdeckscheibe	2	
19559	Sechskantmutter verchromt M 12×1,5 Krk. 115	1	
19561	Hinterradnabe kompl.	1	
19562	Bremstrommel	1	
19563	Gegenhalteplatte nackt	1	
19564	Bremsbacken kompl.	2	
19565	Bremsbacken nackt (siehe Nr. 19564)	2	
19566	Bremsbelag	2	
19567	Rückholfeder	2	
19615	Unterlegscheibe 25×4,5	2	
50601c	Bremsschlüssel geschwärzt	1	
50641a	Steckachse	1	
71191	Fettnippel zu 50601c und 17886 (neue Nr. 15086)	2	
75698	Steckachse kompl.	1	

Gruppe: Fahrgestell Tafel 14

Lenkung, Handhebel, Luftregulierung und Drehgriffe

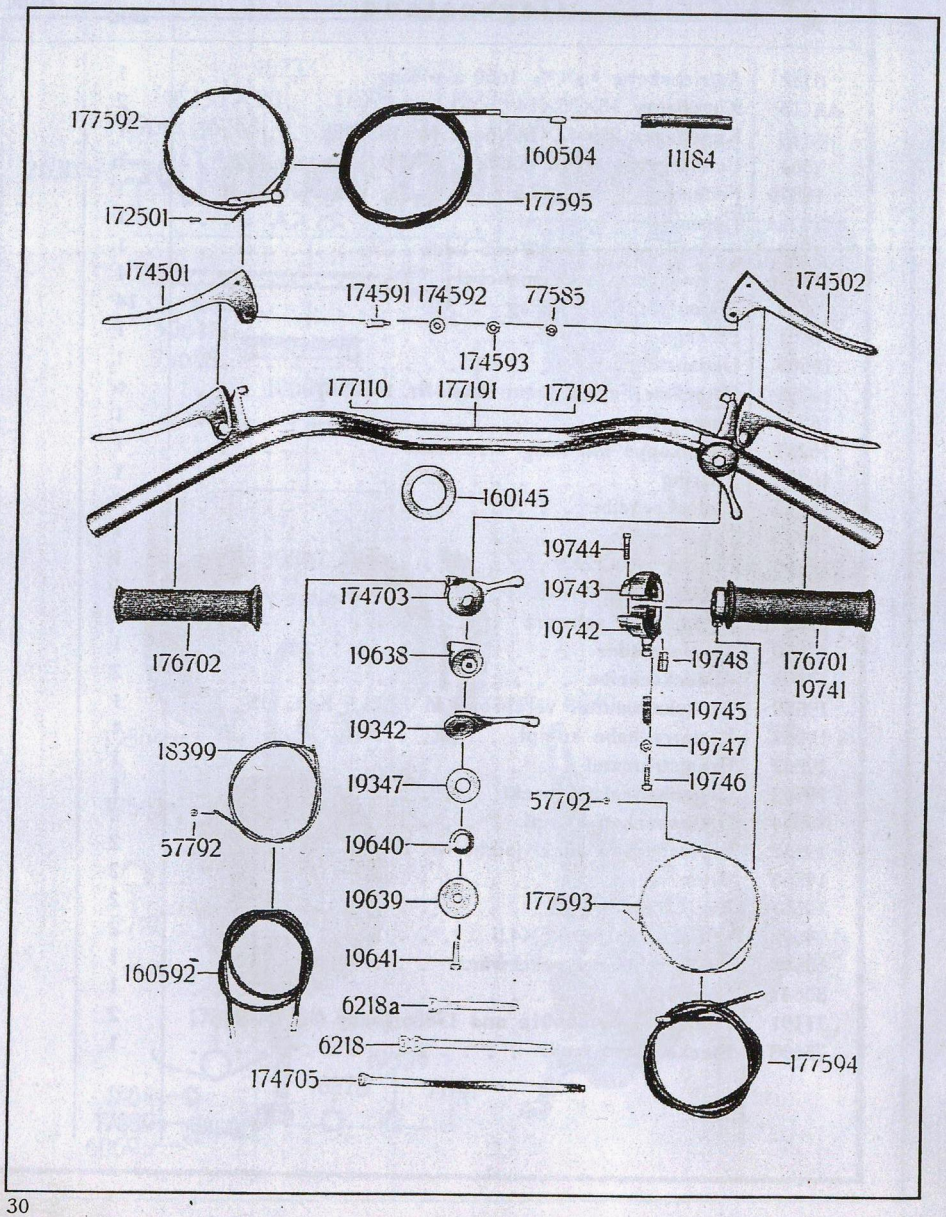

Gruppe: Fahrgestell Tafel 14

Lenkung, Handhebel, Luftregulierung und Drehgriffe

Ersatzt.-Nr.	Gegenstand	Stück-zahl	Bem.
	Lenkung		
6218	Bowdenband groß	5	
6218a	Bowdenband klein	9	
11184	Schutzschlauch 70 lang	1	
77585	Mutter zu 174591	2	
160145	Fischer-Schräg-Kugellager 30/31×48×12	1	
160504	Endnippel für Bowdenspirale zur Kupplung	2	
172501	Lötnippel zum Seil für Kupplung 6 ∅ 11,5 lang	1	
174501	Handhebel für Kupplung	1	
174502	Handhebel für Handbremse	1	
174591	Befestigungsschraube zu 174501/2	2	
174592	Ausgleichscheibe 14×6×0,5 zu 174591	2	
174593	Zwischenring 11×6×3,5 zu 174591	2	
174705	Bowdenband	1	
177110	Lenker nackt mit angeschweißtem Führungskörper	1	
177191	Lenker kompl. mit Hebel ohne Griffe (neue Nr. 177118)	1	
177192	Lenk.kompl.m.Hebel o.Griffe f.Seitenw.(neue Nr. 177119)	1	
177592	Bowdenseil zur Kupplung 1130 lang mit Kugelkappe	1	
177595	Spirale zur Kupplung 980 lang	1	
	Drehgriffe		
19741	Drehgriff nackt	1	
19742	Klemmbacken mit Seilführung	1	
19743	Klemmbacken ohne Seilführung	1	
19744	Befestigungsschraube	1	
19745	Klemmfeder	1	
19746	Druckschraube zu 19745	1	
19747	Mutter zu 19746	1	
19748	Kabelanschlag geschlitzt	1	
57792	Lötnippel für Bowdenseil für Vergaser	1	
176701	Innenzugdrehgriff kompl. Amal	1	
176702	Blindgriff	1	
177593	Bowdenseil f.Vergaser 1000 lg. m.Nippel (neue Nr. 18399	1	
177594	Spirale zu 177593 980 lang	1	
	Luftregulierung		
18399	Bowdenseil zur Luftregulierung 980 lang	1	
19342	Regulierhebel (neue Nr. 19342a)	1	
19347	Scheibe für Führungskörper	1	
19638	Führungskörper für Luftregulierung	1	
19639	Deckel	1	
19640	Federring für Deckel	1	
19641	Befestigungsschraube	1	
57792	Lötnippel am Regulierhebel	1	
160592	Spirale zu 18399 740 lang	1	
174703	Einhebeliges Reguliergehäuse für Luft	1	
	Spiralen werden unter Nr. 19119 in lfd. Mtr. geliefert		

Fuß- und Handbremse

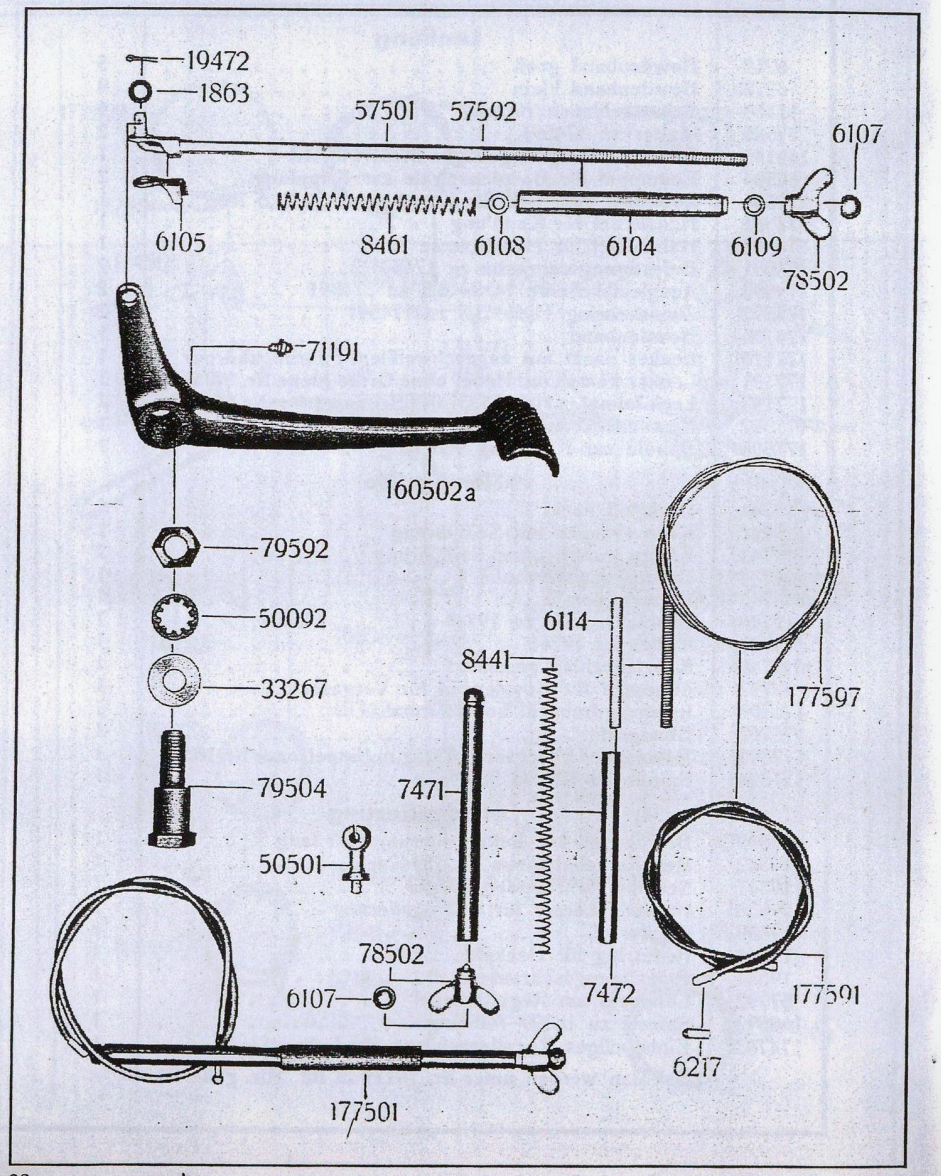

Fuß- und Handbremse

Ersatzt.-Nr.	Gegenstand	Stück-zahl	Bem.
	Fußbremse		
1863	Unterlegscheibe	1	
6104	Schutzrohr	1	
6105	Blechauge	1	
6107	Abschlußkugel	1	
6108	Rundmutter	1	
6109	Beilagscheibe in Schutzrohr	1	
8461	Druckfeder	1	
19472	Splint 1,6×15 Din 94	1	
33267	Beilagscheibe B 14,5 Krk. 143 } zu 79504	1	
50092	Federnde Zahnscheibe FZJ.14 (neue Nr. 20226) } zu 79504	1	
57501	Bremsstange mit Blechauge nackt	1	
57592	Bremsstange kompl. (neue Nr. 160505)	1	
71191	Schmiernippel (neue Nr. 15086)	1	
78502	Feststell-Knebel	1	
79504	Lagerbolzen zum Bremshebel	1	
79592	Mutter M 14×1,5 Din 934 zu 79504	1	
160502a	Fußbremshebel	1	
	Handbremse		
6107	Abschlußkugel	1	
6114	Gewindebolzen 7 Ø × 5 breit 70 lang	1	
6217	Endkappe f. Bowdenspir. f. Handbr. (neue Nr. 122807-0)	1	
7471	Schutzrohr	1	
7472	Führungsrohr	1	
8441	Druckfeder zur Handbremse	1	
50501	Abstützbolzen zur Handbremse	1	
78502	Feststellknebel	1	
177501	Handbremsbetätigung kompl.	1	
177591	Bowdenspirale zur Handbremse 550 lang	1	
177597	Bowdenseil zur Handbremse 820 lg. m. Gewindestück	1	

Benzintank und Auspuff

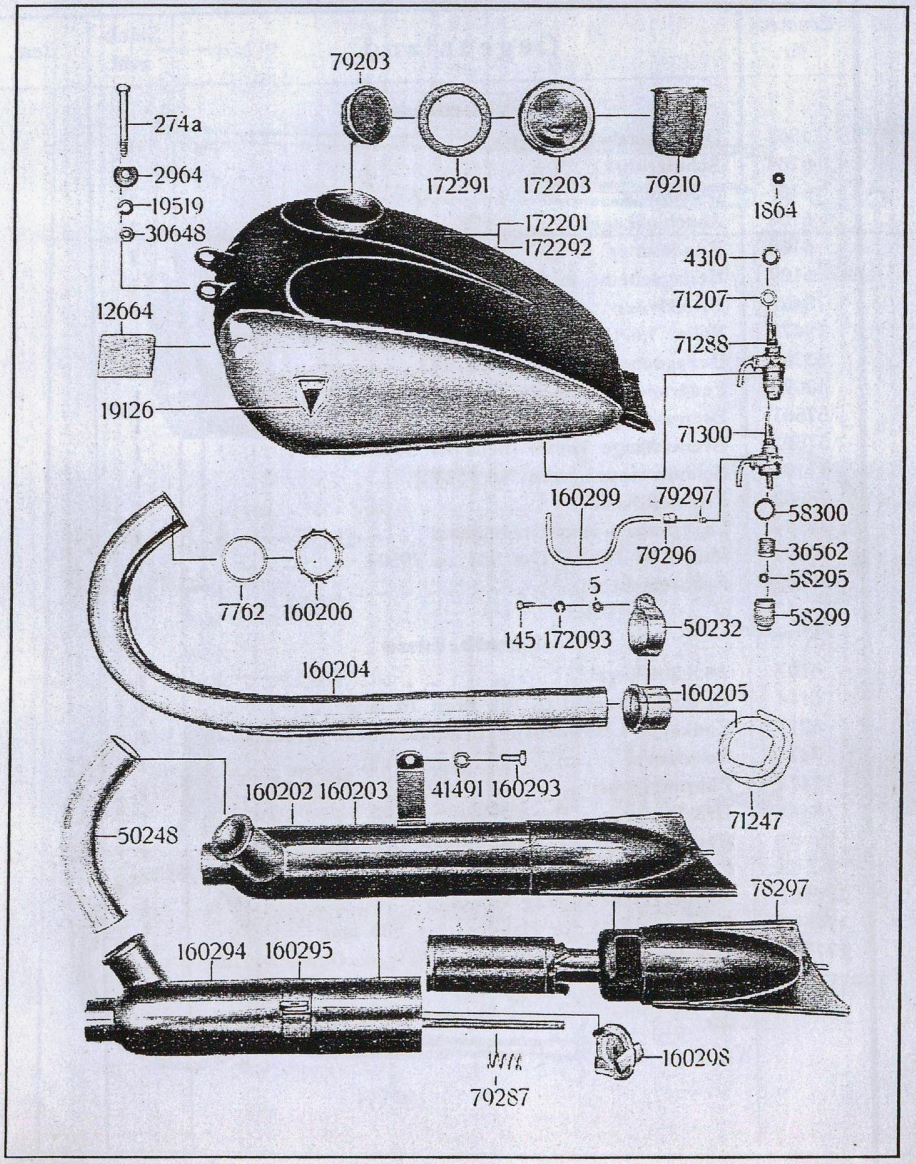

Benzintank und Auspuff

Ersatzt.-Nr.	Gegenstand	Stückzahl	Bem.
	Benzintank		
274a	Sechskantschraube zur Befestigung des Tanks vorn M 10×80 Din 931 (neue Nr. 30645)	1	
1864	Unterlegscheibe 7,2×14 ∅	1	
2964	Distanzscheibe f. Tankbefestigung am Steuerkopf	2	
4310	Dichtring für Benzinhahn 14×18 Din 4609	1	
12664	Beilage für Benzintank (Filz)	1	
19126	Abziehbild am Benzintank (neue Nr. 119707-0)	1	
19519	Federring 10,5 Din 127 (neue Nr. 2741a)	1	
30648	Mutter M 10 Din 934 zu 274a	1	
36562	Siebrolle mit Sieb	1	
58295	Rundmutter zu 36562	1	
58299	Seiherkörper (neue Nr. 58299a)	1	
58300	Dichtung zu Seiherkörper	1	
71207	Ausgleichscheibe für Benzinhahn	1	
71288	Reserve-Benzinhahn kompl. (neue Nr. 78208)	1	
71300	Seiheroberteil	1	
79203	Benzinsieb (nicht mehr lieferbar)	1	
79210	Benzinsieb f. Behördenmaschinen (nicht mehr lieferbar)	1	
79296	Ueberwurfmutter	2	
79297	Schlüpfring (Ermeto)	2	
160299	Benzinleitung	1	
172201	†Benzintank nackt	1	
172203	Tankverschluß kpl. m. Korkdichtung (neue Nr. 172204a)	1	
172291	Korkdichtung zu 172203	1	
172292	†Benzintank kompl.	1	
	Auspuff		
5	Mutter M 7	2	
145	*Sechskantschraube für Bef.-Schelle M 7×18 Din 931	2	
7762	Dichtung	4	
41491	Federnde Zahnscheibe FZJ. 10 zu 160293	2	
50232	*Befestigungsschelle	2	
50248	*Verbindungsrohr 50 ∅	1	
71247	Asbestschnur in Abdichtmuffe (neue Nr. 12999)	4	
78297	*Auspufftopf Hinterteil (neue Nr. 160300)	2	
79287	Druckfeder im Auspufftopf	2	
160202	*Auspufftopf links schwarz } ohne Schelle und Muffe	1	
160203	*Auspufftopf rechts schwarz } ohne Schelle und Muffe	1	
160204	Auspuffrohr verchromt	2	
160205	*Abdichtmuffe	2	
160206	Ueberwurfmutter	2	
160291	*Auspuffanlage rechts kompl. } ohne Abbildung	1	
160292	*Auspuffanlage links kompl. } ohne Abbildung	1	
160293	Schraube zur Befestigung des Auspufftopfes M 10×22 Din 931	2	
160294	*Auspufftopfvorderteil links schwarz	1	
160295	*Auspufftopfvorderteil rechts schwarz	1	
160298	Deckel mit Düsen für Wirbelraum	2	
172093	Federring 7,5 Din 127 zu 145	2	

* Diese Teile sind bei Luxus 500 verchromt.
† Der Benzintank Luxus-Ausführung ist doppelt abgesetzt.

Sattel

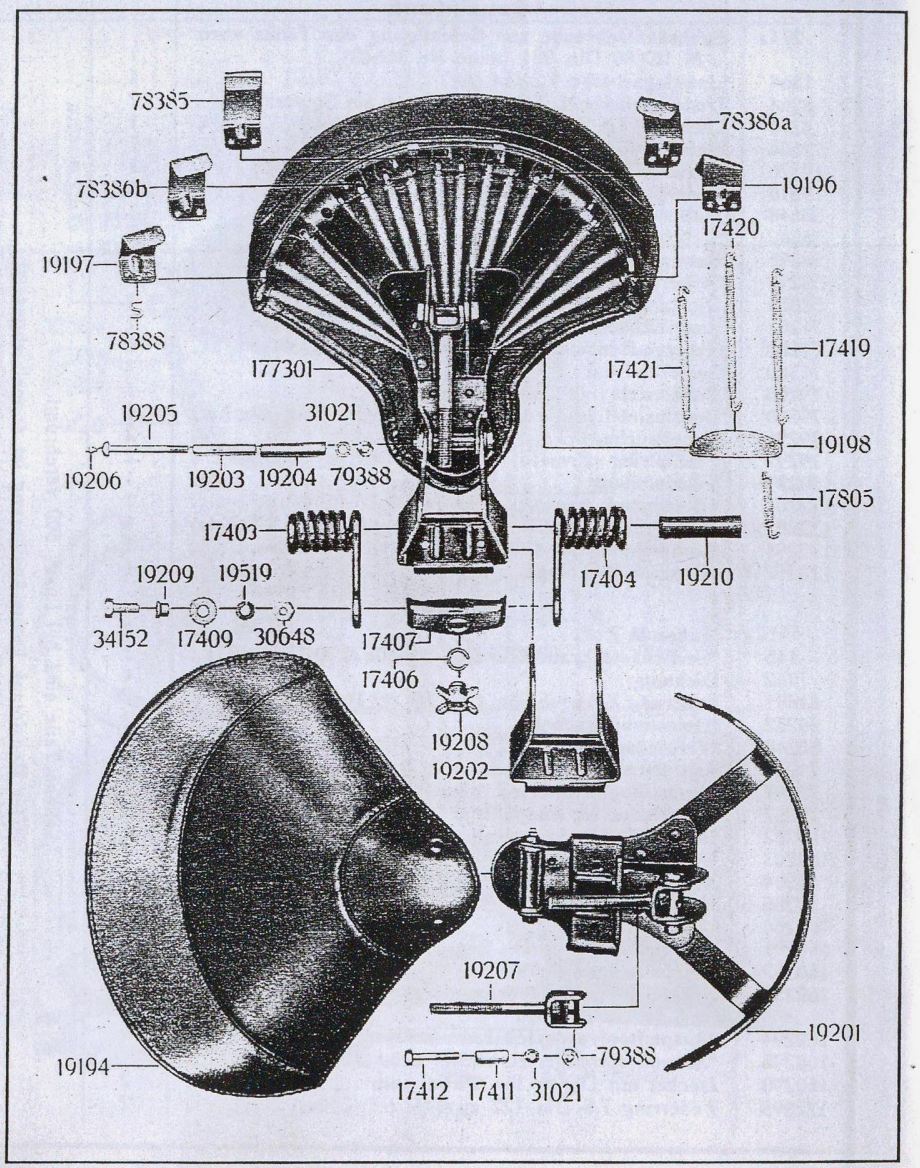

Sattel

Ersatzt.-Nr.	Gegenstand	Stückzahl	Bem.
17403	Torsionsfeder links	1	
17404	Torsionsfeder rechts	1	
17406	Sprengring zur Stellmutter 19208	1	
17407	Traverse	1	
17409	Unterlegscheibe für Sattelfeder	2	
17411	Lagerhülse zu 19207	1	
17412	Bef.-Schraube für Lagerbügel M 8×45 Din 931	1	
17419	Hintere Zugfeder 108 lang	6	
17420	Hintere Zugfeder 116 lang	6	
17421	Hintere Zugfeder 124 lang	8	
17805	Vordere Zugfeder	7	
19194	Satteldecke mit Filzeinlage	1	
19196	Rückenlehnplatte seitlich kurz rechts	1	
19197	Rückenlehnplatte seitlich kurz links	1	
19198	Sattelhalsplatte	1	
19201	Satteluntergestell	1	
19202	Befestigungs-Böckchen	1	
19203	Lagerbüchse zu Sattelbefestigung	1	
19204	Lagerbüchse zu Sattelbefestigung	1	
19205	Lagerschraube	1	
19206	Fettnippel	1	
19207	Lagerbügel kompl. mit Spannschraube	1	
19208	Stellmutter mit Büchse (neue Nr. 17405)	1	
19209	Distanzbüchse für Sattelfeder	2	
19210	Distanzhülse	2	
19519	Federring 10,5 Din 127 (neue Nr. 2741a)	2	
30648	Sechskantmutter M 10 Krk. 113 zu 34152	2	
31021	Federring 10,5 Din 127 zu 19205 und 17412 (neue Nr. 3736a)	2	
34152	Sechskantschraube M 10×25 Din 931 zu 17403/4	2	
78385	Mittlere Rückenlehnplatte	6	
78386a	Rückenlehnplatte lang rechts	1	
78386b	Rückenlehnplatte lang links	1	
78388	Haken für Rückenlehnplatte	10	
79388	Sechskantmutter M 8 Krk. 113 zu 19205/17412	2	
177301	Sattel kompl. (Schwebesattel)	1	

Scheinwerfer

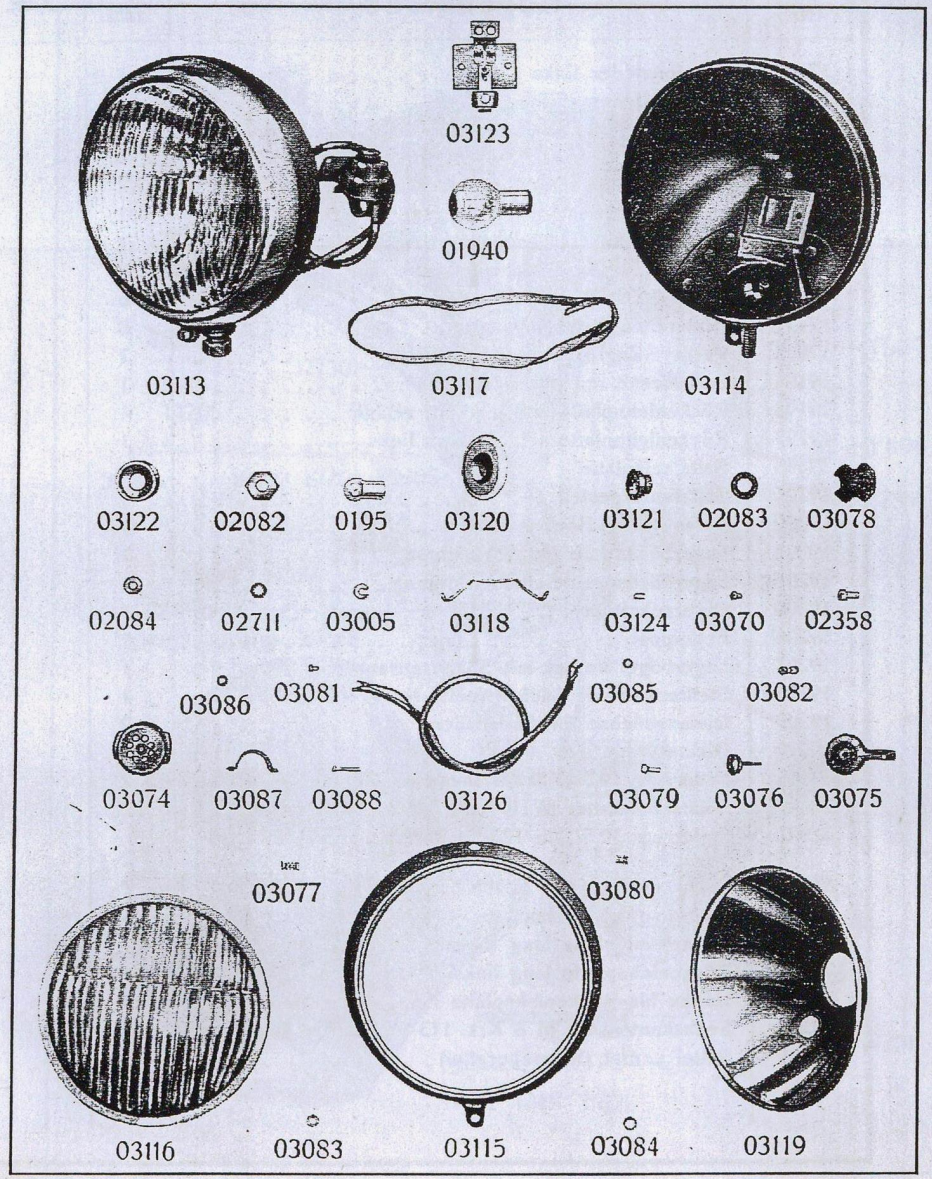

Scheinwerfer

Ersatzt.-Nr.	Gegenstand	Stückzahl	Bem.
0195	Standlichtlampe 6 Volt 3 W. 1 polig Osram Nr. 5002	1	
01940	Biluxbirne 6 Volt 35/25 W. Osram Nr. 7324 a. S. . .	1	
02082	Sechskantmutter . . . . . } zu 03114	1	
02083	Federring . . . . . } zu 03114	1	
02084	Gummitülle	1	
02358	Klemmschraube . . . . . } zu 03115	1	
02711	Federnde Zahnscheibe . . . . . } zu 03115	1	
03005	Halteschеibe . . . . . } zu 03115	1	
03070	Befestigungsschraube für Schaltbrett	2	
03113	Scheinwerfer kompl. mit Abblendschalter und Hupenknopf, mit Abblendkabel ohne Glühbirnen, Kugelbefestigung	1	
03114	Scheinwerferkörper schwarz mit Befestigungsmutter	1	
03115	Einfassungsring verchromt	1	
03116	Glasscheibe gewölbt, geriffelt, gebrochen, 188 mm ∅	1	
03117	Dichtungsband für Glasscheibe 590 mm lang . . .	1	
03118	Sprengring für Glasscheibe 1 Satz (neue Nr. 02362)	5	
03119	Reflektor	1	
03120	Reflektordeckel (neue Nr. 02359a)	1	
03121	Standlichtfassung	1	
03122	Befestigungsring zu 03114 (neue Nr. 02739)	1	
03123	Schaltbrett	1	
03124	Madenschraube als Kabelklemme	3	
03126	Lackkabel 3 adrig 510 lang	1	
03185	Abblendschalter kompl. ohne Kabel (ohne Abbildg.) .	1	

Scheinwerfer siehe auch Tafel 19

Scheinwerfer für SB 500 Luxus

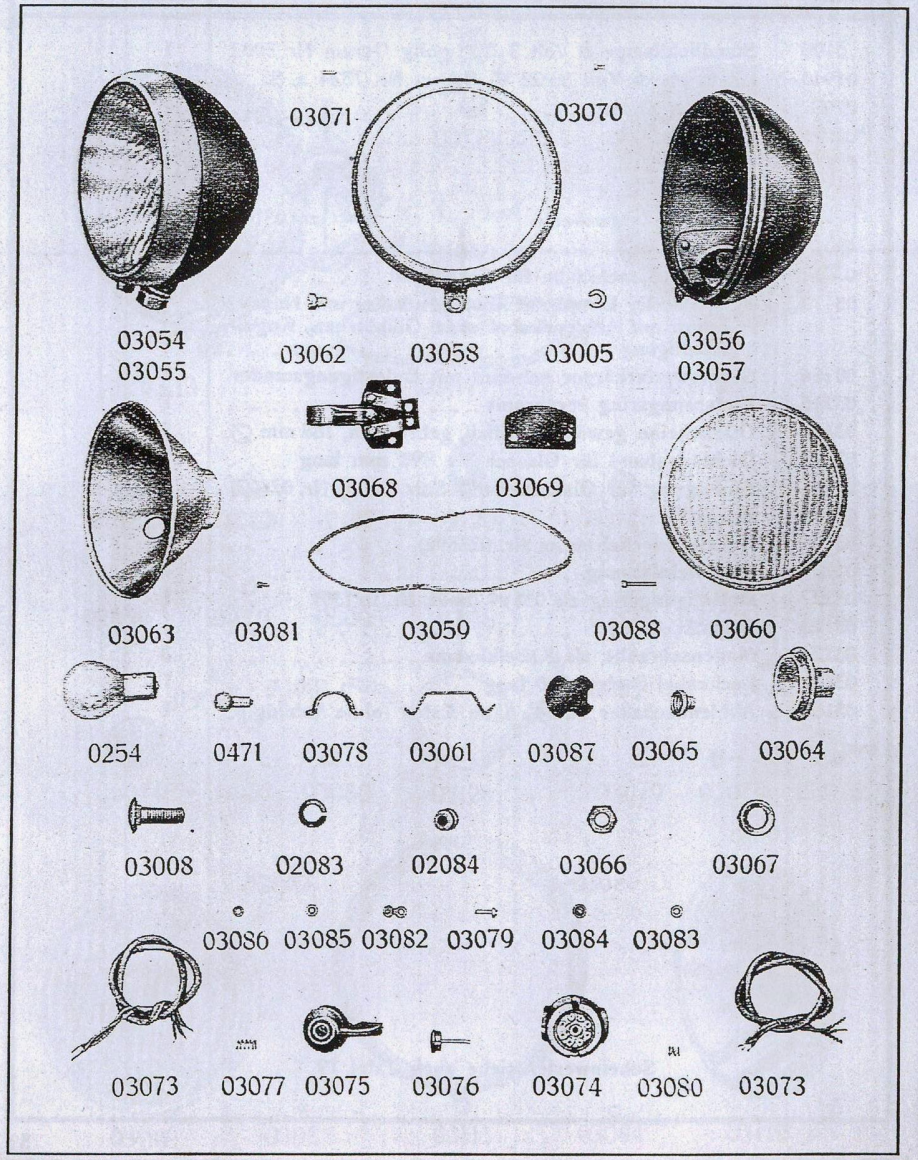

Scheinwerfer für SB 500 Luxus

Ersatzt.-Nr.	Gegenstand	Stückzahl	Bem.
03054	Scheinwerfer komplett mit Kabel, Abblendschalter ohne Glühbirnen	1	
03055	Scheinwerfer komplett ohne Abblendschalter jedoch mit Kabel rechts	1	
03056	Scheinwerferkörper schwarz links	1	
03057	Scheinwerferkörper schwarz rechts	1	
03058	Einfassungsring verchromt	2	
03059	Dichtungsband für Glasscheibe	2	
03060	Glasscheibe gewölbt, geriffelt, gebrochen 134 mm ∅	2	
03061	Sprengring 1 Satz = 4 teilig	8	
03062	Klemmschranbe } zu 03058	2	
03005	Haltescheibe } zu 03058	2	
03063	Reflektor	2	
03064	Reflektordeckel	2	
03065	Standlichtfassung	2	
0254	Hauptbirne, Osram Bilux Nr. 7323 6 V., 25/20 W.	2	
0471	Standlichtbirne 6 V., 2 W., Osram Nr. 5601	2	
03008	Befestigungsschraube } zu 03056/57	2	
02083	Federring } zu 03056/57	2	
03066	Sechskantmutter } zu 03056/57	2	
03067	Befestigungsring } zu 03056/57	2	
03068	Schaltbrett	2	
03069	Isolierplatte für Schaltbrett	2	
03070	Befestigungsschraube für Schaltbrett	4	
03071	Madenschräubchen	6	
02084	Gummitülle	3	
03072	Abblendschalter kompl. ohne Kabel (ohne Abbildg.)	1	
03073	Lackkabel 3 adrig 460 mm lang	2	
03074	Gehäuse für Abblendschalter	1	
03075	Abblendhebel mit Oberteil	1	
03076	Hupendruckknopf	1	
03077	Druckfeder zu Hupenknopf	1	
03078	Isolierplatte	1	
03079	Führungshülse	1	
03080	Kleine Druckfeder dazu	1	
03081	Kabelklemmschraube	6	
03082	Kontakthebel	1	
03083	Abdeckkappe für kleine Druckfeder 03080	1	
03084	Dichtscheibe	1	
03085	Beilagscheibe groß	1	
03086	Beilagscheibe klein	1	
03087	Halteschelle für Abblendschalter	1	
03088	Befestigungsschraube dazu	2	

Scheinwerfer siehe auch Tafel 18

Werkzeug und Zubehör

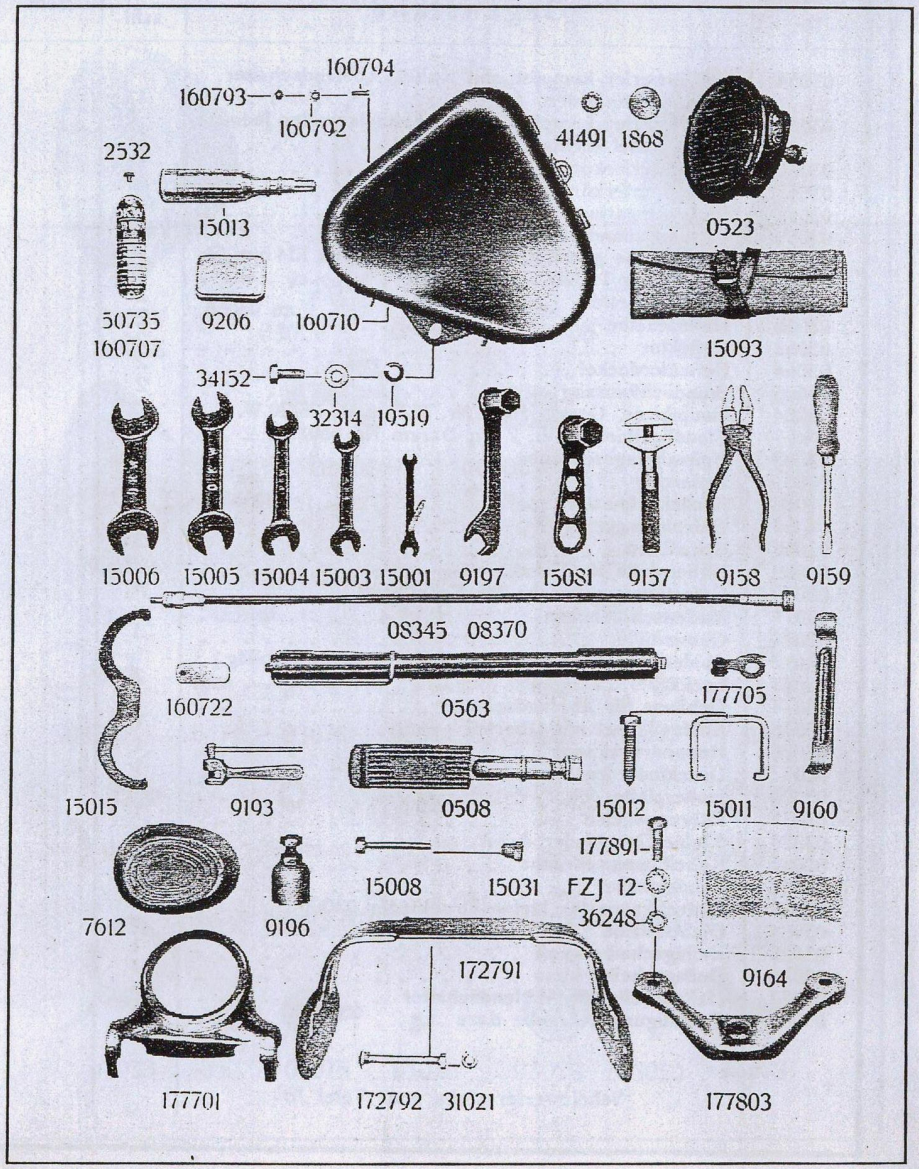

Werkzeug und Zubehör

Ersatzt.-Nr.	Gegenstand	Stückzahl	Bem
	Zubehör		
0508	Aufklappbare Sozius-Fußrasten	1 Paar	
0523M	Hella-Horn	1	
0563	Luftpumpe mit Schlauch	1	
01502	Tachometeruhr mit Beleuchtung 80 ∅ 140 km Isgus } ohne	1	
01503	Tachometeruhr mit Beleuchtung 80 ∅ 140 km VDO } Abbildung	1	
08345	Tachometerspirale Isgus 580 lang	1	
08370	Tachometer VDO 580 lang	1	
FZJ 12	Federnde Zahnscheibe zu 177803 (neue Nr. 20217)	1	
1868	Unterlegscheibe zu 0523	1	
2532	Kerbnagel 2,6×5 lang	2	
7612	Gummi für Kniepolster	2	
31021	Federring 8,5 Din 127 zu 172792 (neue Nr. 2736)	2	
36248	Mutter M 12×1,5 Kr. 751	1	
41491	Federnde Zahnscheibe FZJ. 10	1	
50735a	Typenschild für S B 500 Luxus	1	
160707c	Typenschild für S B 500 normal	1	
160722	Anhängeschild für Schlüsselbund	1	
172791	Bügel für Kniepolster kompl.	1	
172792	Flachrundsch. mit Vierkantansatz M 8×75 Din 559 zu 172791	2	
177701	Tachometer-Brett (neue Nr. 177709)	1	
177705	Halter für Bowdenzug	1	
177803	Scheinwerfer-Halter für Luxus (neue Nr. 177806)	1	
177891	Sechskantschraube M 12×25 Kr. 551	1	
	Werkzeug		
9157	Verstellbarer Mutterschlüssel gr Maulweite 28 mm	1	
9158	Kombinationszange (neue Nr. 122932-0)	1	
9159	Schraubenzieher ca. 160 mm lang (neue Nr 122933-1)	1	
9160	Montierhebel	2	
9164	Putztuch 45×45	1	
9193	Kettenlöser 5/8×3/8"	1	
9196	Abziehvorrichtung für Kettenrad	1	
9197	Spezial-Schlüssel für Zylinderkopf	1	
9206	Reparaturkasten für Reifen groß	1	
15001	Mutterschlüssel für Unterbrecher (neue Nr. 010632-0)	1	
15003	Mutterschlüssel 10,1 und 11,1 SW	1	
15004	Mutterschlüssel 15,2 und 14,2 SW	1	
15005	Mutterschlüssel 19,2 und 17,2 SW	1	
15006	Mutterschlüssel 26,3 und 22,3 SW	1	
15008	Schraube zum Montieren der Kupplungsfedern	1	
15011	Abzugsvorrichtung zur Kupplung	1	
15012	Druckschraube zu 15011	1	
15013	Fettpresse ca. 160 mm lang	1	
15015	Hakenschlüssel für Ueberwurfmutter	1	
15031	Mutter zu 15008	1	
15081	Zündkerzenschlüssel 21 SW	1	
15093	Segeltuchtasche für Werkzeug (neue Nr. 174714)	1	
19519	Federring 10,5 Din 127 (neue Nr. 2741a) } zu 34152	1	
32314	Unterlegscheibe B 10,3 Krk 143 (neue Nr. 30359) } zu 34152	1	
34152	Sechskantschraube zur Befestigung des Werkzeugkastens M 10×25 Din 931	2	
160709	Klemmwinkel für Werkzeugkasten	1	
160710	Werkzeugkasten kompl.	1	
160792	Federnde Zahnscheibe FZJ. 4 zu 160794 (neue Nr. 02788)	2	
160793	Sechskantmutter für Werkzeugkasten M 4 Din 934	2	
160794	Befestigungsschraube für Werkzeugkasten 4×12 Din 931	2	
172711	Platte für Kniepolsterbügel	1	
172712	Halter für Kniepolsterbügel	1	
160790	Deckel für Werkzeugkasten	1	

Inhalts-Verzeichnis

Gruppe:	Tafel	Seite
Auspuff	16	34/35
Benzintank	16	34/35
Bereifung	11	24/25
Drehgriff	14	30/31
Fußbremse	15	32/33
Fußschaltung	7	16/17
Gepäckträger	11	24/25
Getriebegehäuse	4	10/11
Handbremse	15	32/33
Handhebel	14	30/31
Hinterradnabe	13	28/29
Kettenschutz	11	24/25
Kickstarter	6	14/15
Kippständer	8/9	18/21
Kolben	2	6/7
Kotflügel	11	24/25
Kupplung	5	12/13
Kupplungsbetätigung	14	30/31
Kurbelgehäuse	1	4/5
Kurbelwelle	2	6/7
Lenker	14	30/31
Luftregulierung	14	30/31
Motorbefestigung	8/9	18/21
Nummernschilder	11	24/25
Rahmen	8/9	18/21
Räder	11	24/25
Sattel	17	36/37
Schaltung	6	14/15
Scheinwerfer für SB 500 normal	18	38/39
Scheinwerfer für SB 500 Luxus	19	40/41
Tank-Schaltung	6	14/15
Vergaser	3	8/9
Vordergabelfederung	10	22/23
Vorderradnabe	12	26/27
Werkzeug	20	42/43
Zahnräder und Wellen	5	12/13
Zubehör	20	42/43
Zylinder	2	6/7

AUTO UNION

DKW

Ersatzteile-Liste

Nachtrag

zu

Liste 46, 47 u. 48

Die nicht aufgeführten Teile sind sämtlich aus Liste 46, 47 u. 48 ersichtlich

Auto Union A-G

Abt. DKW-Kundendienst u. Ersatzteile

Chemnitz, Postschließfach 843

1137

OTTO GERBER, CHEMNITZ.

Tafel 1

Nachtragteile für SB 200, SB 200 Lux., Sport 250, SB 350 und SB 500

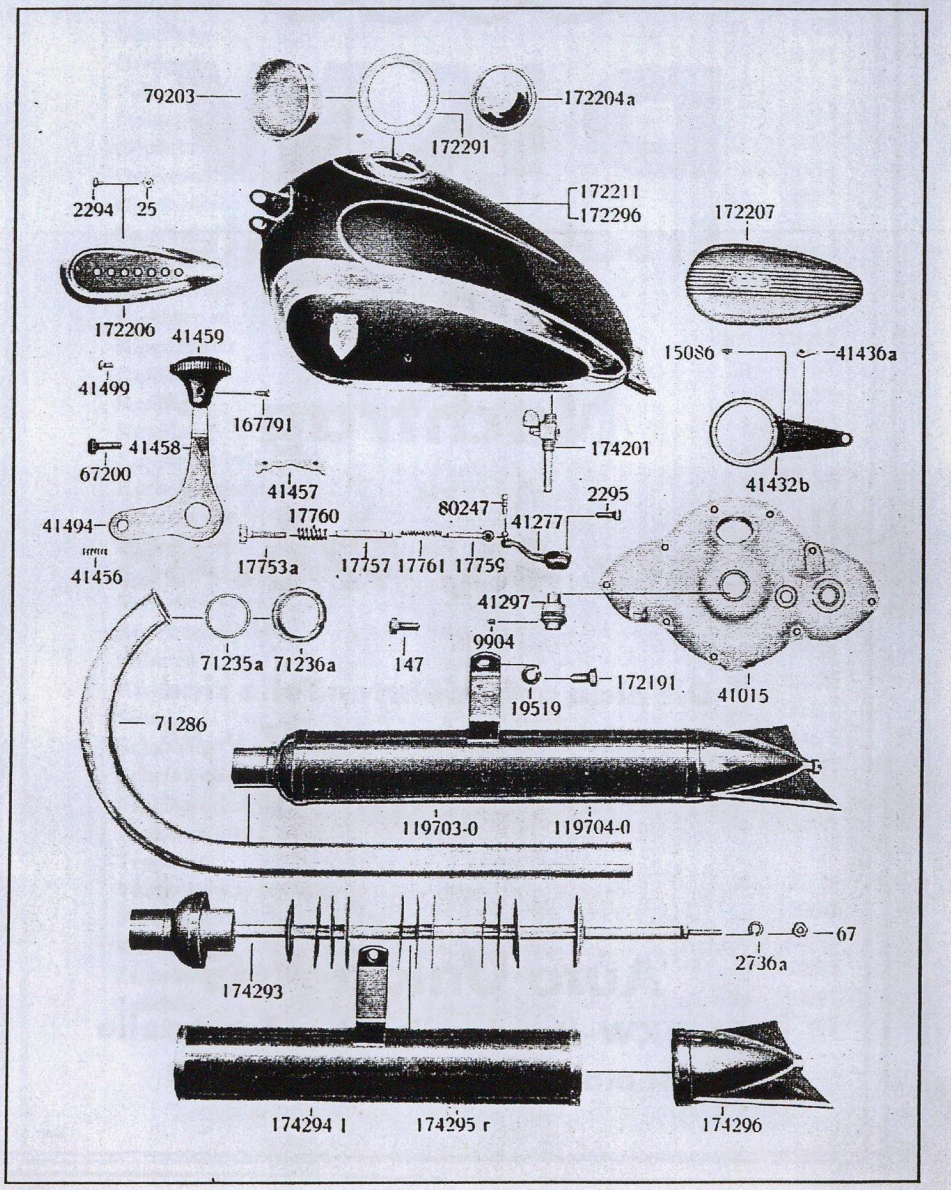

Tafel 1

Nachtragteile für SB 200, SB 200 Lux., Sport 250, SB 350 und SB 500

Best.-Nr.	Gegenstand	Stückzahl	Bem.
	Getriebegehäuse für SB 200, SB 200 Luxus, Sport 250		
41015	Kupplungsdeckel für Spindelbetätigung	1	
	Schaltung SB 200, SB 200 Luxus, Sport 250, SB 350		
41456	Druckfeder für Schaltung	1	
41457	Arretierstück	1	
	Tankschaltung SB 200, SB 200 Luxus, Sport 250, SB 350, SB 500		
41458	Schalthebel nackt	1	
41459	Schaltgriff	1	
41494	Schalthebel kompl.	1	
167791	Linsensenkschraube für Schaltgriff 4×11 Din 91	1	
	Tank SB 200, SB 200 Lux., Sport 250, SB 350, SB 500		
25	Mutter zu 2294	4	
2294	Vierkantschraube für Kniekissenbef.	4	
79203	Sieb für Benzintank	1	
119707-0	Abziehbild für Benzintank (ohne Abbildung)	2	
172204a	Verschlußdeckel mit Korkdichtung	1	
172206	Befestigungsblech für Kniekissen	2	
172207	Kniekissen	2	
172211	Tank nackt	1	
172291	Korkdichtung	1	
172296	Tank kompl.	1	
174201	Benzinhahn	1	
	Schaltung SB 200, SB 200 Luxus, Sport 250, SB 350, SB 500		
41499	Sechskantschraube für Schaltsegment M 7×10 Din 433	2	
67200	Sechskantschraube für Schalthebel 10×28 Din 931	1	
	Auspuff SB 200		
67	Mutter zu 174293	1	
2736a	Federring zu 67	1	
19519	Federring 10,5 Din 127	2	
71235a	Dichtung i. Ueberwurfmutter	2	
71236a	Ueberwurfmutter	2	
71286	Auspuffrohr	2	
119703-0	Auspufftopf links kompl.	1	
119704-0	Auspufftopf rechts kompl.	1	
172191	Sechskantschraube M 10×18 Din 931	2	
174293	Auspufftopf Vorderteil	2	
174294	Auspufftopf Mittelstück links	1	
174295	Auspufftopf Mittelstück rechts	1	
174296	Endstück	2	
	Kupplung SB 200, SB 200 Luxus, Sport 250		
147	Sechskantschraube M 7×22 Din 931	1	
2295	Klemmschraube zum Kupplungshebel M 7×1	1	
9904	Laufrolle i. Druckspindel	1	
17753a	Stellschraube	1	
17757	Führungsrohr zur Kugelpfanne	1	
17759	Kugelkappe mit Schaft	1	
17760	Druckfeder zur Stellschraube	1	
17761	Rückdruckfeder zur Fußkupplung	1	
41253	Hebel für Fuß- u. Handkupplung (ohne Abbildung)	1	
41277	Kupplungshebel a. Druckspindel	1	
41297	Druckspindel kompl. mit Gewindebüchse	1	
80247	Kugelzapfen	1	
	Fußschaltung Sport 250, SB 350		
15086	Schmiernippel	1	
41432b	Schalthebel	1	
41436a	Sperrklinke	1	
71207	Ausgleichscheibe für die Schaltwelle für Fußschaltung 250 350 (ohne Abbildung)	1	

Tafel 2

Nachtragteile für SB 200, SB 200 Lux., Sport 250, SB 350 und SB 500

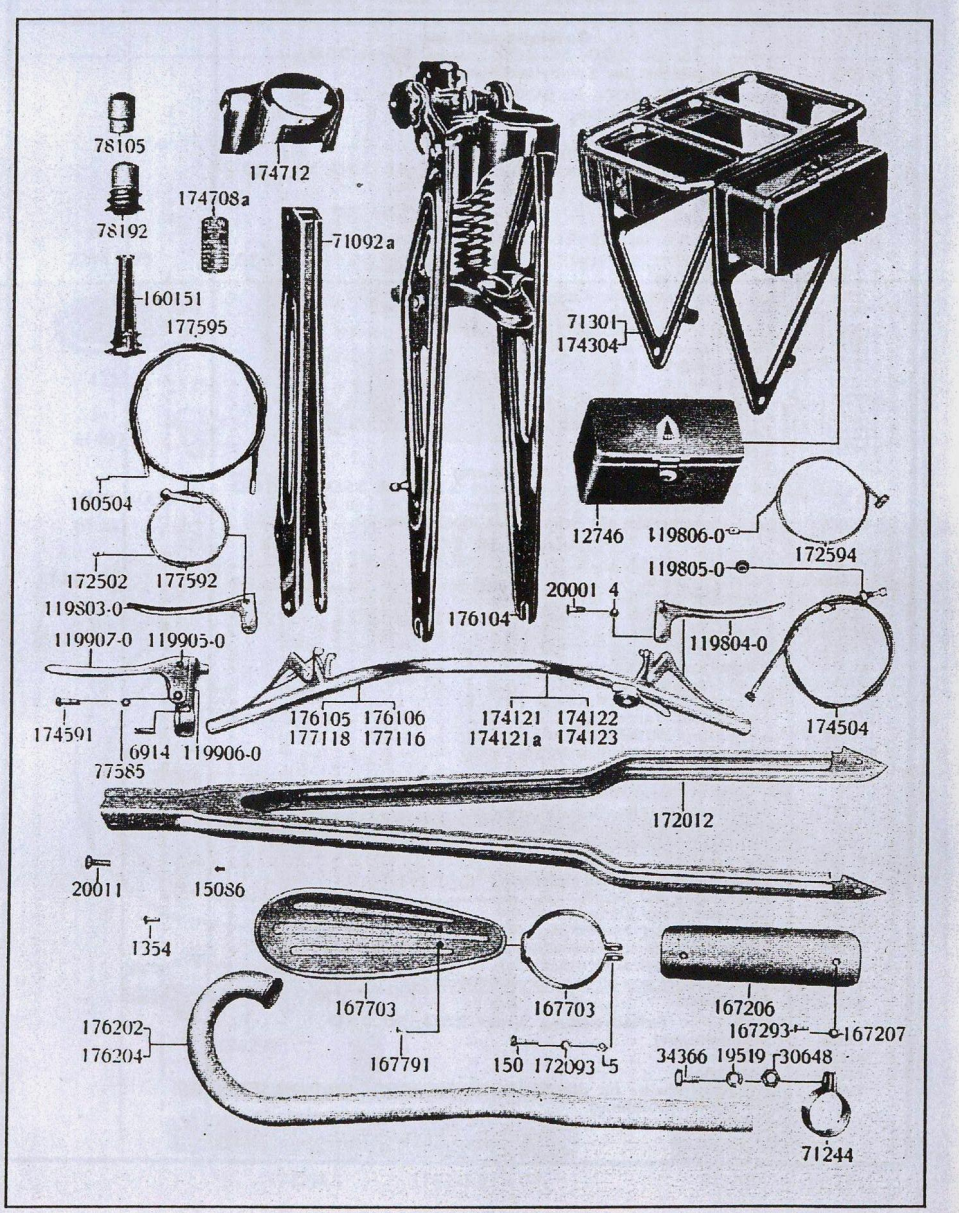

Tafel 2

Nachtragteile für SB 200, SB 200 Lux., Sport 250, SB 350 und SB 500

Best.-Nr.	Gegenstand	Stückzahl	Bem.
	Hochgelegte Auspuffanlage (nur auf Wunsch) **Nur Sport 250, SB 200**		
5	Sechskantmutter M 7 Kr. 751	2	
150	Sechskantschraube M 7×30 Din 931	2	
1354	Halbrundkopfschraube 5×14 Din 86	2	
19519	Federring 10,5 Din 127	2	
30648	Sechskantmutter M 10 Kr. 751	2	
34366	Sechskantschraube M 10×20 Din 931	2	
71244	Befestigungsschelle für Auspuffrohr	2	
167206	Schutzblech	2	
167207	Distanzstück	4	
167293	Linsensenkschraube M 5×15 Din 91	4	
167703	Beinschutz	2	
167791	Linsensenkschraube M 4×10 Din 91	4	
172093	Federring 7,5 Din 127	2	
176202	Auspuffrohr links	1	
176203	Klemmschelle für Knieschutz (ohne Abbildung)	2	
176204	Auspuffrohr rechts	1	
176291	Auspuffanlage kompl. links (ohne Abbildung)	1	
176292	Auspuffanlage kompl. rechts (ohne Abbildung)	1	
	Handbremse SB 200, SB 200 Luxus, Sport 250, SB 350		
4	Mutter zu 20001	2	
20001	Befestigungsschraube zu 119803 4	2	
119803-0	Hebel zur Kupplung	1	
119804-0	Hebel zur Handbremse	1	
119805-0	Gegenmutter	1	
119806-0	Lötnippel für Bowdenseil z. Handbremse 8 ∅ 10 lg.	1	
160504	Endnippel Bowdenspirale	2	
172502	Lötnippel für Kupplung oben	1	
172594	Bowdenseil zur Handbremse 1000 lang	1	
174504	Handbremsbetätigung kompl.	1	
177592	Bowdenseil zur Kupplung	1	
177595	Spirale 980 zu 177592	1	
	Zubehör SB 200, SB 200 Luxus, Sport 250, SB 350		
6914	Madenschraube	1	
77585	Mutter	1	
119905-0	Dekompressionshebel kompl.	1	
119906-0	Führungskörper	1	
119907-0	Dekompressionshebel nackt	1	
174591	Schraube	1	
174712	Tachometerbrett	1	
	Rahmen SB 200, SB 200 Luxus, Sport 250, SB 350		
71092a	Vorderstrebe kompl. verstärkt (bei SB 200 nur für Behörden)	1	

Tafel 3

Nachtragteile für SB 200, SB 200 Lux., Sport 250, SB 350 und SB 500

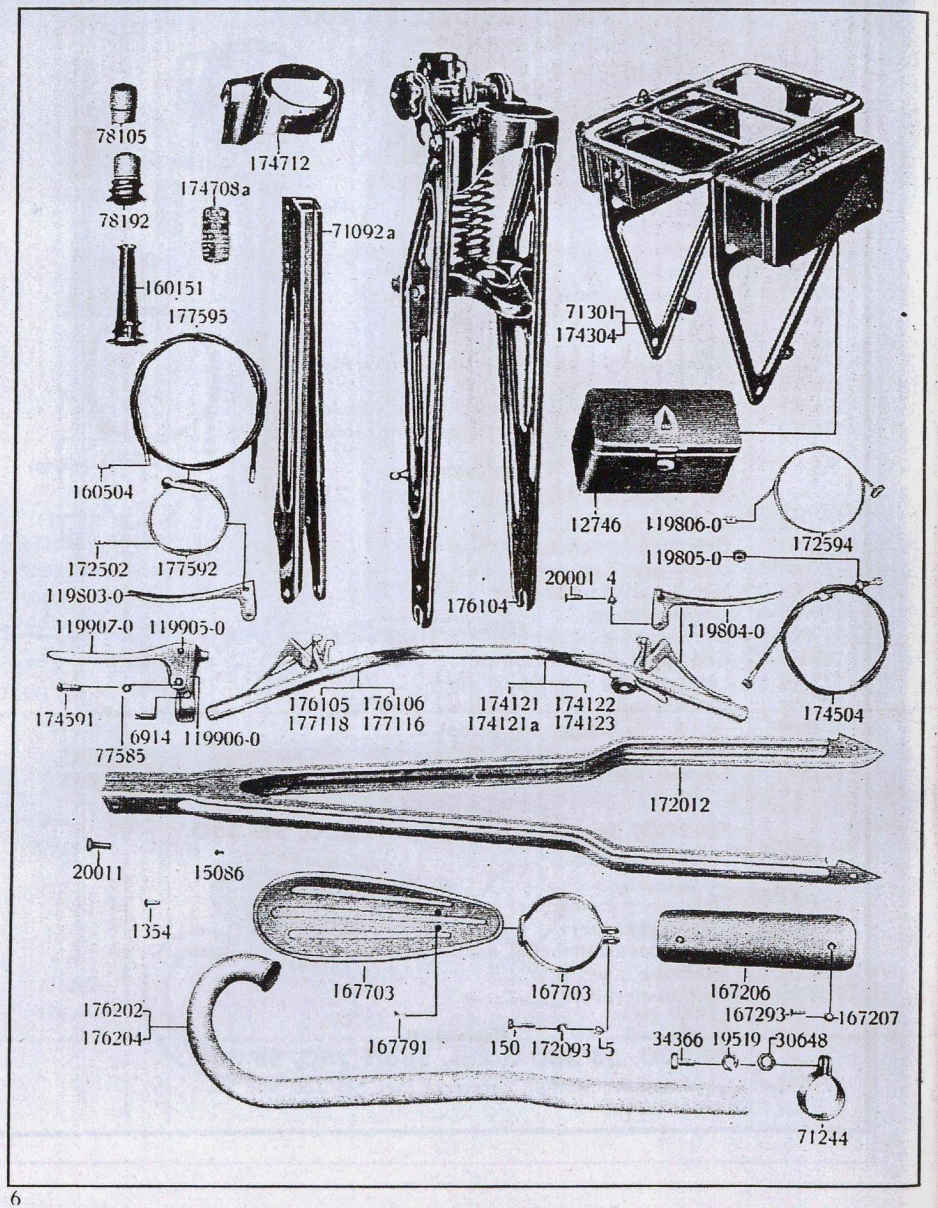

Tafel 3

Nachtragteile für SB 200, SB 200 Lux., Sport 250, SB 350 und SB 500

Best.-Nr.	Gegenstand		Stückzahl	Bem.
	Federgabel SB 200, SB 200 Luxus, Sport 250, SB 350			
78105	Gummipuffer	Nur für Behörden u. Geländesport-Maschinen	1	
78192	Schnecke für Federbefestigung unt. m. Puffer		1	
160151	Federbef. oben m. Pufferstange .		1	
176104	Federgabel kompl.		1	
	Rahmen für Sport 250, SB 350			
172012	Oberstrebe kompl. verstärkt	Nur für Behörden	1	
176004	Rahmen kompl. verstärkt (o. Abbildg.) .		1	
	Steuerung für Sport 250, SB 500			
176105	Lenker nackt mit 3 Hebelböckchen . .	Sport 250	1	
176106	Lenker kompl. mit 3 Hebel ohne Griffe		1	
177116	Lenker nackt mit 2 Hebelböckchen . .	Sport 250	1	
177118	Lenker kompl. mit 2 Hebel ohne Griffe	SB 500	1	
177117	Lenker nackt (ohne Abbildung) . .	SB 500	1	
177119	Lenker kompl. (ohne Abbildung) .	Seitenwagen	1	
	Lenker Nur SB 200, SB 200 Luxus u. SB 350			
174121	Lenker nackt mit 3 Hebelböckchen		1	
174121a	Lenker nackt mit 2 Hebelböckchen		1	
174122	Lenker kompl. mit 3 Hebel ohne Griffe		1	
174123	Lenker kompl. mit 2 Hebel ohne Griffe		1	
	Zubehör nur SB 200			
174708a	Typenschild		1	
	Gepäckträger nur SB 200 Luxus			
12746	Werkzeugkasten		1	
71301	Gepäckträger kompl. mit Kasten		1	
174304	Gepäckträger nackt ohne Kasten		1	
	Kettenschutz nur SB 200 Luxus			
71401a	Kettenschutz (ohne Abbildung)		1	
15086	Schmiernippel		1	
	Rahmen nur SB 350			
172015	Rahmen mit verstärkter Oberstrebe nur f. Behörden (ohne Abbildung)		1	
	Nur SB 500			
20011	Sechskantschraube 8×1×22 z. Arretierhebel		1	

BEMERKUNGEN